117cm

11cm

62cm

XRocker LUMIO RGB COMPACT GAMING DESK

APP-CONTROLLED LED LIGHTS | WIDE DESKTOP | STURDY SUPPORT | LARGE MOUSE PAD INCLUDED

SHARE YOUR UNBOXING WITH US

@X ROCKER @XROCKERGAMING @XROCKERUK @XROCKERGAMING @XROCKERGAMING

SKU NUMBER: 2024070

SKU NUMBER: 2024070

XRocker LUMIO RGB COMPACT GAMING DESK

Take gaming to the next level with the Lumio Compact RGB Gaming Desk. With its sleek design and app-controlled Neo Motion™ Sync technology, you can create a personalised gaming experience that's all your own. The desk features a large (110cm wide) surface area that's perfect for your gaming PC, monitor, keyboard, and mouse. It also has a built-in cup holder and headphone hook so you can keep your drinks and accessories close at hand. The Neo Motion™ Sync RGB Lighting can be controlled using the companion app, giving access to over 200 colours and patterns. Create your own custom lighting effects and enhance your gaming setup.
Powered by USB, connect to your PC, Console or USB power supply (Not included)

Length: 110 cm | Width - 55 cm | Height - 75 cm | Max Load - 80 kg

APP-CONTROLLED LED LIGHTS | WIDE DESKTOP | STURDY SUPPORT | LARGE MOUSE PAD INCLUDED

OFFICIAL NEO MOTION™ SYNC PRODUCT
Illuminate your setup like never before thanks to our innovative and patented Neo Motion™ Sync LED technology which offers over 200 different lighting & pattern combinations across the full RGB colour spectrum.

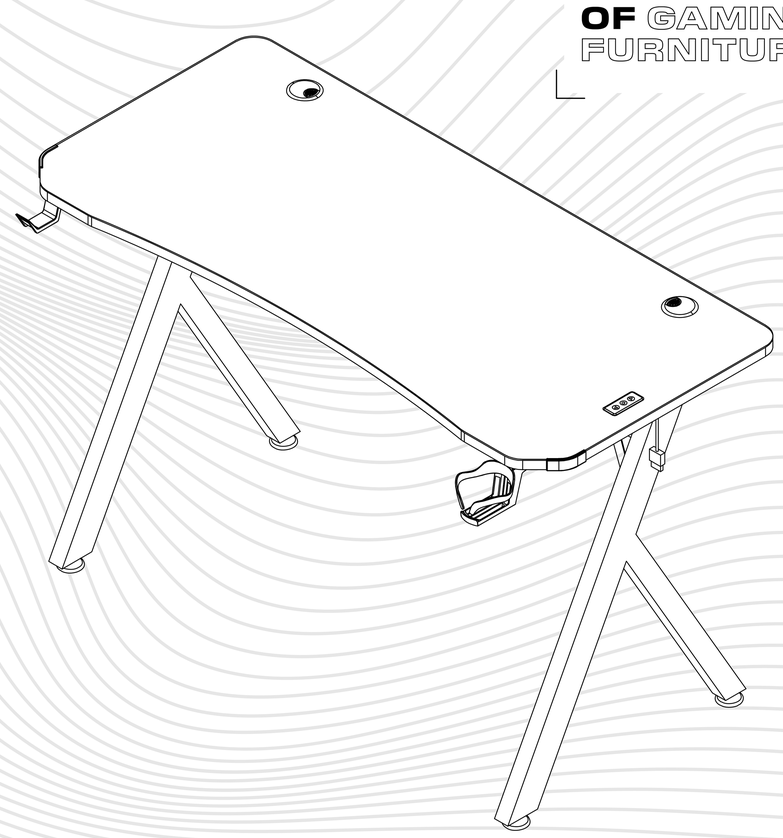

XRocker THE FUTURE OF GAMING FURNITURE

SKU NUMBER: 2024070

SKU NUMBER: 2024070

XRocker LUMIO RGB COMPACT GAMING DESK

XRocker LUMIO RGB COMPACT GAMING DESK

APP-CONTROLLED LED LIGHTS | WIDE DESKTOP | STURDY SUPPORT | LARGE MOUSE PAD INCLUDED

SHARE YOUR UNBOXING WITH US

@X ROCKER @XROCKERGAMING @XROCKERUK @XROCKERGAMING @XROCKERGAMING

SKU NUMBER: 2024070

115.5cm

10cm

60.5cm

XRocker LUMIO RGB COMPACT GAMING DESK

Length: 110 cm | Width - 55 cm | Height - 75 cm | Max Load - 80 kg

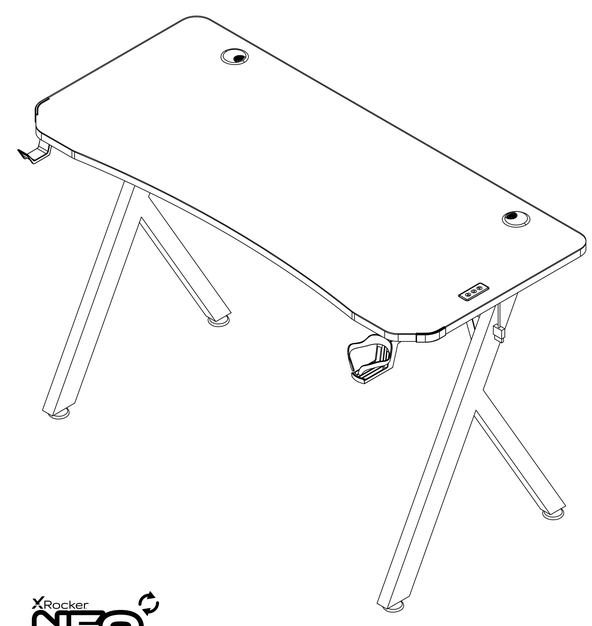

APP-CONTROLLED LED LIGHTS
With X Rocker's Neo Motion™ Sync LED technology, simply connect* and control the lighting system via the app and choose from over 200 different colour options, patterns, sound reactive modes and light effects for a truly personalised setup.

WIDE DESKTOP
Large 110cm wide desktop area provides ample room for multi-monitor gaming setups and work surface.

STURDY SUPPORT
Heavy duty steel construction keeps your gear safe even during the most intense gaming sessions

LARGE MOUSE PAD INCLUDED
Each desk comes with a FREE full cover X Rocker mouse mat with smooth glide fibre material and unique design.

SEE MORE PRODUCT ONLINE AT WWW.XROCKER.COM

EN TAKE GAMING TO THE NEXT LEVEL WITH THE LUMIO COMPACT RGB GAMING DESK. WITH ITS SLEEK DESIGN AND APP-CONTROLLED NEO MOTION™ SYNC TECHNOLOGY, YOU CAN CREATE A PERSONALISED GAMING EXPERIENCE THAT'S ALL YOUR OWN. THE DESK FEATURES A LARGE (110CM WIDE) SURFACE AREA THAT'S PERFECT FOR YOUR GAMING PC, MONITOR, KEYBOARD, AND MOUSE. IT ALSO HAS A BUILT-IN CUP HOLDER AND HEADPHONE HOOK SO YOU CAN KEEP YOUR DRINKS AND ACCESSORIES CLOSE AT HAND. THE NEO MOTION™ SYNC RGB LIGHTING CAN BE CONTROLLED USING THE COMPANION APP, GIVING ACCESS TO OVER 200 COLOURS AND PATTERNS. CREATE YOUR OWN CUSTOM LIGHTING EFFECTS AND ENHANCE YOUR GAMING SETUP.
POWERED BY USB, CONNECT TO YOUR PC, CONSOLE OR USB POWER SUPPLY (NOT INCLUDED)

DE MIT DEM LUMIO COMPACT RGB GAMING DESK ERREICHT DAS GAMING DIE NÄCHSTE STUFE. MIT SEINEM ELEGANTEN DESIGN UND DER APP-GESTEUERTEN NEO MOTION™ SYNC-TECHNOLOGIE KÖNNEN SIE EIN INDIVIDUELLES SPIELERLEBNIS SCHAFFEN, DAS GANZ AUF SIE ZUGESCHNITTEN IST. DER SCHREIBTISCH BIETET EINE GROßE (110 CM BREITE) ABLAGEFLÄCHE, DIE PERFEKT FÜR IHREN GAMING-PC, MONITOR, IHRE TASTATUR UND MAUS GEEIGNET IST. AUßERDEM VERFÜGT ER ÜBER EINEN INTEGRIERTEN BECHERHALTER UND EINEN KOPFHÖRERHAKEN, DAMIT SIE IHRE GETRÄNKE UND IHR ZUBEHÖR IMMER GRIFFBEREIT HABEN. DIE NEO MOTION™ SYNC RGB-BELEUCHTUNG KANN ÜBER DIE ZUGEHÖRIGE APP GESTEUERT WERDEN UND BIETET ZUGRIFF AUF ÜBER 200 FARBEN UND MUSTER. ERSTELLEN SIE IHRE EIGENEN BELEUCHTUNGSEFFEKTE UND VERBESSERN SIE IHR GAMING-SETUP.
STROMVERSORGUNG ÜBER USB, ANSCHLUSS AN IHREN PC, IHRE KONSOLE ODER EIN USB-NETZTEIL (NICHT IM LIEFERUMFANG ENTHALTEN)

FR FAITES PASSER LE JEU À UN NIVEAU SUPÉRIEUR AVEC LE LUMIO COMPACT RGB GAMING DESK. GRÂCE À SON DESIGN ÉPURÉ ET À LA TECHNOLOGIE NEO MOTION™ SYNC COMMANDÉE PAR APPLICATION, VOUS POUVEZ CRÉER UNE EXPÉRIENCE DE JEU PERSONNALISÉE QUI N'APPARTIENT QU'À VOUS. LE BUREAU DISPOSE D'UNE GRANDE SURFACE (110 CM DE LARGE) PARFAITE POUR ACCUEILLIR VOTRE PC DE JEU, VOTRE MONITEUR, VOTRE CLAVIER ET VOTRE SOURIS. IL DISPOSE ÉGALEMENT D'UN PORTE-GOBELET INTÉGRÉ ET D'UN CROCHET POUR CASQUE AFIN QUE VOUS PUISSIEZ GARDER VOS BOISSONS ET ACCESSOIRES À PORTÉE DE MAIN. L'ÉCLAIRAGE NEO MOTION™ SYNC RGB PEUT ÊTRE CONTRÔLÉ À L'AIDE DE L'APPLICATION COMPAGNON, DONNANT ACCÈS À PLUS DE 200 COULEURS ET MOTIFS. CRÉEZ VOS PROPRES EFFETS D'ÉCLAIRAGE PERSONNALISÉS ET AMÉLIOREZ VOTRE CONFIGURATION DE JEU.
ALIMENTÉ PAR USB, CONNECTEZ-LE À VOTRE PC, À VOTRE CONSOLE OU À UNE ALIMENTATION USB (NON INCLUSE).

ES LLEVA EL JUEGO AL SIGUIENTE NIVEL CON LA MESA DE JUEGO LUMIO COMPACT RGB. CON SU ELEGANTE DISEÑO Y LA TECNOLOGÍA NEO MOTION™ SYNC CONTROLADA POR APP, PUEDES CREAR UNA EXPERIENCIA DE JUEGO PERSONALIZADA A TU MEDIDA. EL ESCRITORIO CUENTA CON UNA GRAN SUPERFICIE (110 CM DE ANCHO) PERFECTA PARA TU PC GAMING, MONITOR, TECLADO Y RATÓN. TAMBIÉN TIENE UN PORTAVASOS Y UN GANCHO PARA AURICULARES INTEGRADOS PARA QUE PUEDAS TENER TUS BEBIDAS Y ACCESORIOS A MANO. LA ILUMINACIÓN NEO MOTION ™ SYNC RGB PUEDE CONTROLARSE MEDIANTE LA APLICACIÓN COMPLEMENTARIA, QUE DA ACCESO A MÁS DE 200 COLORES Y PATRONES. CREA TUS PROPIOS EFECTOS DE ILUMINACIÓN PERSONALIZADOS Y MEJORA TU CONFIGURACIÓN DE JUEGO.
ALIMENTACIÓN POR USB, CONÉCTALA A TU PC, CONSOLA O FUENTE DE ALIMENTACIÓN USB (NO INCLUIDA).

IT PORTATE IL GIOCO A UN LIVELLO SUPERIORE CON IL LUMIO COMPACT RGB GAMING DESK. GRAZIE AL SUO DESIGN ELEGANTE E ALLA TECNOLOGIA NEO MOTION™ SYNC CONTROLLATA DALL'APP, È POSSIBILE CREARE UN'ESPERIENZA DI GIOCO PERSONALIZZATA. LA SCRIVANIA È DOTATA DI UN'AMPIA SUPERFICIE (110 CM DI LARGHEZZA) PERFETTA PER IL PC DA GIOCO, IL MONITOR, LA TASTIERA E IL MOUSE. È INOLTRE DOTATA DI UN PORTABICCHIERI E DI UN GANCIO PER CUFFIE INTEGRATI, PER TENERE BEVANDE E ACCESSORI A PORTATA DI MANO. L'ILLUMINAZIONE RGB NEO MOTION™ SYNC PUÒ ESSERE CONTROLLATA TRAMITE L'APPLICAZIONE COMPANION, CHE CONSENTE DI ACCEDERE A OLTRE 200 COLORI E MOTIVI. CREATE I VOSTRI EFFETTI DI LUCE PERSONALIZZATI E MIGLIORATE LA VOSTRA CONFIGURAZIONE DI GIOCO.
ALIMENTATO VIA USB, SI COLLEGA AL PC, ALLA CONSOLE O ALL'ALIMENTATORE USB (NON INCLUSO).

SV TA SPELANDET TILL NÄSTA NIVÅ MED LUMIO COMPACT RGB GAMING DESK. MED SIN ELEGANTA DESIGN OCH APPSTYRDA NEO MOTION™ SYNC-TEKNIK KAN DU SKAPA EN PERSONLIG SPELUPPLEVELSE SOM ÄR HELT DIN EGEN. SKRIVBORDET HAR EN STOR (110 CM BRED) YTA SOM ÄR PERFEKT FÖR DIN SPELDATOR, BILDSKÄRM, TANGENTBORD OCH MUS. DET HAR OCKSÅ EN INBYGGD MUGGHÅLLARE OCH HÖRLURSHÅLLARE SÅ ATT DU KAN HA DINA DRYCKER OCH TILLBEHÖR NÄRA TILL HANDS. NEO MOTION™ SYNC RGB-BELYSNINGEN KAN STYRAS MED HJÄLP AV DEN MEDFÖLJANDE APPEN, SOM GER TILLGÅNG TILL ÖVER 200 FÄRGER OCH MÖNSTER. SKAPA DINA EGNA ANPASSADE LJUSEFFEKTER OCH FÖRBÄTTRA DIN SPELUPPSÄTTNING.
DRIVS MED USB, ANSLUT TILL DIN DATOR, KONSOL ELLER USB-STRÖMFÖRSÖRJNING (INGÅR EJ)

NL TIL GAMING NAAR EEN HOGER NIVEAU MET DE LUMIO COMPACT RGB GAMING DESK. MET HET SLANKE ONTWERP EN DE DOOR APPS AANGESTUURDE NEO MOTION™ SYNC-TECHNOLOGIE CREËER JE EEN PERSOONLIJKE GAME-ERVARING DIE HELEMAAL VAN JOU IS. HET BUREAU HEEFT EEN GROOT (110 CM BREED) OPPERVLAK DAT PERFECT IS VOOR JE GAMING PC, MONITOR, TOETSENBORD EN MUIS. HET HEEFT OOK EEN INGEBOUWDE BEKERHOUDER EN KOPTELEFOONHAAK ZODAT JE JE DRANKJES EN ACCESSOIRES BINNEN HANDBEREIK HEBT. DE NEO MOTION™ SYNC RGB-VERLICHTING KAN WORDEN BEDIEND MET DE BIJBEHORENDE APP EN BIEDT TOEGANG TOT MEER DAN 200 KLEUREN EN PATRONEN. CREËER JE EIGEN VERLICHTINGSEFFECTEN EN VERBETER JE GAMING-SETUP.
VOEDING VIA USB, SLUIT AAN OP JE PC, CONSOLE OF USB-VOEDING (NIET MEEGELEVERD)

PL PRZENIEŚ GRANIE NA WYŻSZY POZIOM DZIĘKI BIURKU DO GIER LUMIO COMPACT RGB. DZIĘKI ELEGANCKIEMU WZORNICTWU I STEROWANEJ APLIKACJĄ TECHNOLOGII NEO MOTION™ SYNC, MOŻESZ STWORZYĆ SPERSONALIZOWANE WRAŻENIA Z GRY, KTÓRE SĄ CAŁKOWICIE TWOJE. BIURKO MA DUŻĄ (110 CM SZEROKOŚCI) POWIERZCHNIĘ, KTÓRA JEST IDEALNA DLA KOMPUTERA DO GIER, MONITORA, KLAWIATURY I MYSZY. POSIADA RÓWNIEŻ WBUDOWANY UCHWYT NA KUBEK I HACZYK NA SŁUCHAWKI, DZIĘKI CZEMU NAPOJE I AKCESORIA MOŻNA MIEĆ ZAWSZE POD RĘKĄ. OŚWIETLENIEM NEO MOTION™ SYNC RGB MOŻNA STEROWAĆ ZA POMOCĄ APLIKACJI TOWARZYSZĄCEJ, DAJĄCEJ DOSTĘP DO PONAD 200 KOLORÓW I WZORÓW. STWÓRZ WŁASNE, NIESTANDARDOWE EFEKTY ŚWIETLNE I ULEPSZ SWOJĄ KONFIGURACJĘ DO GIER.
ZASILANIE PRZEZ USB, PODŁĄCZ DO KOMPUTERA, KONSOLI LUB ZASILACZA USB (BRAK W ZESTAWIE).

XRocker NEO MOTION

OVER 200 DIFFERENT LIGHTING & PATTERN COMBINATIONS!

LED SMART APP* COMPATIBILITY
Android 7.0 and up – Connect up to 8 Neo Motion™ SYNC products.
iOS 12.0 and up – Connect to 16 Neo Motion™ SYNC products.
*Dependent on device specification – please check with your device manufacturer for more information.

DOWNLOAD THE APP
GOOGLE PLAY | APPLE STORE

CE
UK CA
Widely Recycled

PO Number:PO0000034
Item Number:2024070
Product Name:Lumio compact
Description:Lumio compact gaming desk with 3 Sided app-co
Case Pack: 1/1
Carton Number: / 50
Carton Size:117cm*62cm*11cm
Net Weight: 14.6KG
Gross Weight: 17.2KG
Made In China

Imported to the UK by:
ACE Casual Limited,
Bradford Road,
Brighouse,
West Yorkshire,
HD6 4DJ

Imported to the EU by:
XRocker GmbH
Bahnhofsplatz 42
28195 Bremen
Germany