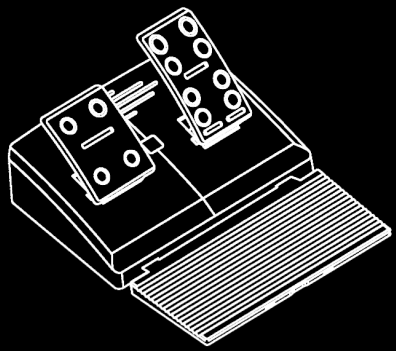

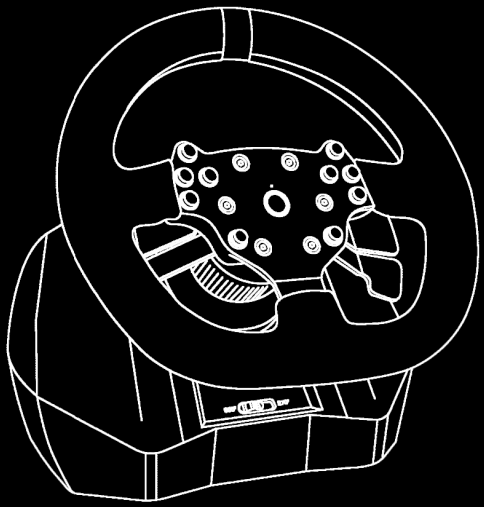

USER MANUAL

CONTENTS

ENGLISH	1 - 14
FRENCH	15 - 28
DEUTSCHE	29 - 42
ESPAÑOL	43 - 56
NEDERLANDS	57 - 70
ITALIANO	71 - 84

Thank you for choosing X Rocker product and supporting brand.
Please read the manual carefully before using.

ENG

Product Features

1. Compatible with PC/PS3/PS4/XBOX ONE/SWITCH.
2. Intelligent dual-core for two modes of X-input and D-input on PC.
3. Buttons are programmable according to your preference.
4. Switch between 270º and 900º rotation output.
5. Supports headset function on PS4/XBOX ONE.
6. Built-in double vibration motors provides Haptic feedback for a realistic gaming experience.
7. Racing Wheel with ergonomic grip design.

What's in the box

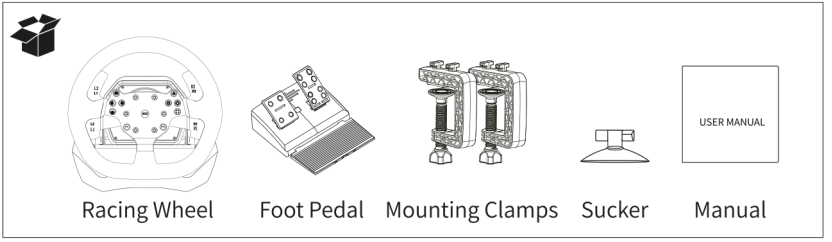

Button

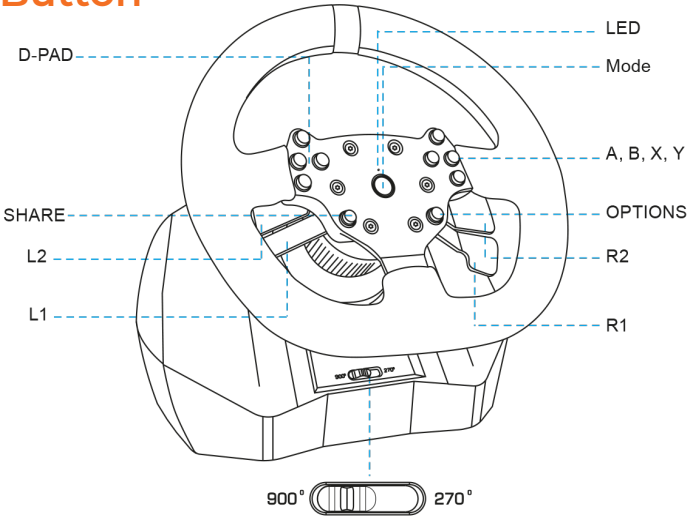

Switching Angles

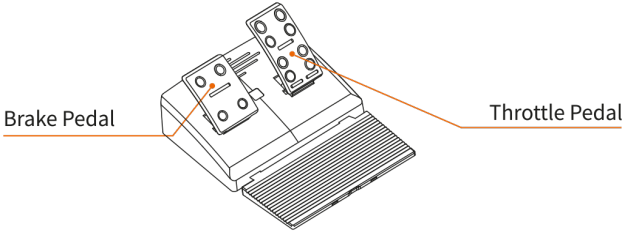

System Requirements

Supports Platforms: PC/PS3/PS4/XBOX ONE/SWITCH PC System: Windows 7/8/10

Installation

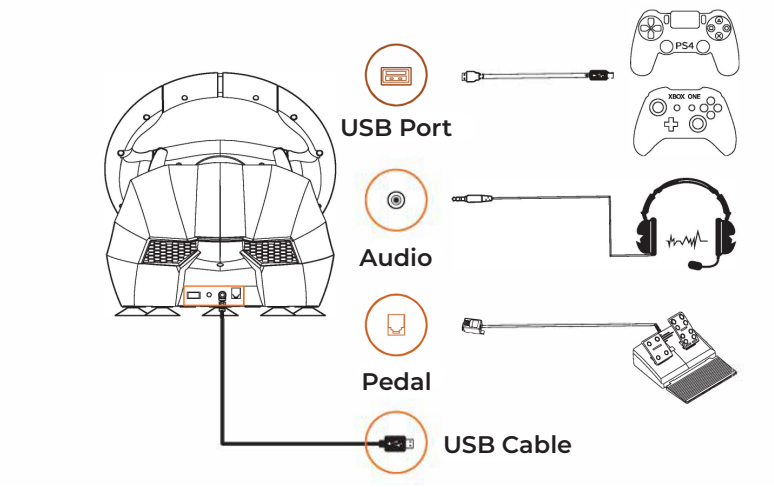

Attach Foot Pedal and USB cables as shown above

Mounting Clamps

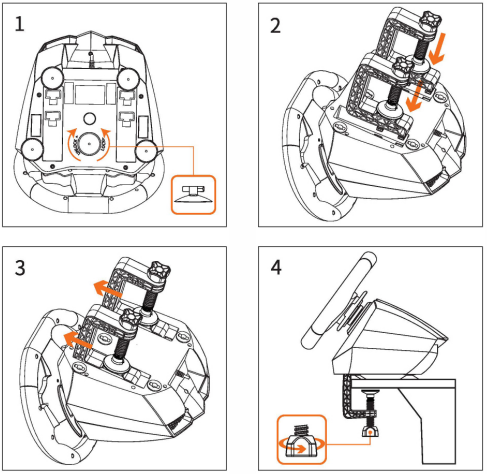

Racing Wheel is equipped with a clamping system for mounting to a table.

Step. 1 - Place the Suction cap onto XR Racing wheel, then twist to lock.

Step. 2 - Rotate clamp knobs anti-clockwise to loosen clamps.

Step. 3 - Slot and click the mounting clamps into the wheel's mounting cavity.

Step. 4 - Mount the Racing Wheel to a table and then rotate clamp knobs clockwise to tighten clamps.

PC Connection Guide

Switch MODE between X-input and D-input.

Press “MODE” for 3 seconds

X-INPUT ⟷ D-INPUT

The XR Racing Wheel is defaulted to X-input mode when first connected to the PC and is further indicated with a Green LED.

X-Input Mode

X-input MODE is compatible with most post 2005 modern Racing titles on PC and features plug and play compatibilty.

D-Input Mode

D-input MODE is compatible with earlier pre 2005 Racing titles on PC and may require configuration within the game software.

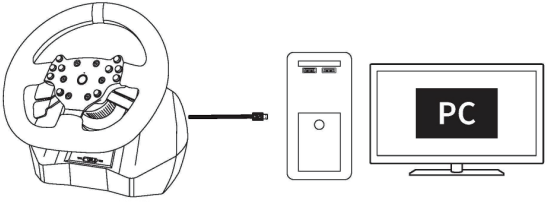

Playstation 4 Connection Guide

Step 1. - Power off PS4 Dualshock 4 controller.

Step 2. - Connect your Dualshock 4 controller to the XR Racing Wheel.

Step 3. - Plug the XR Wheel USB into a free socket on your PS4 system

Step 4. - Press “Mode” on the XR Racing Wheel to start using the wheel.

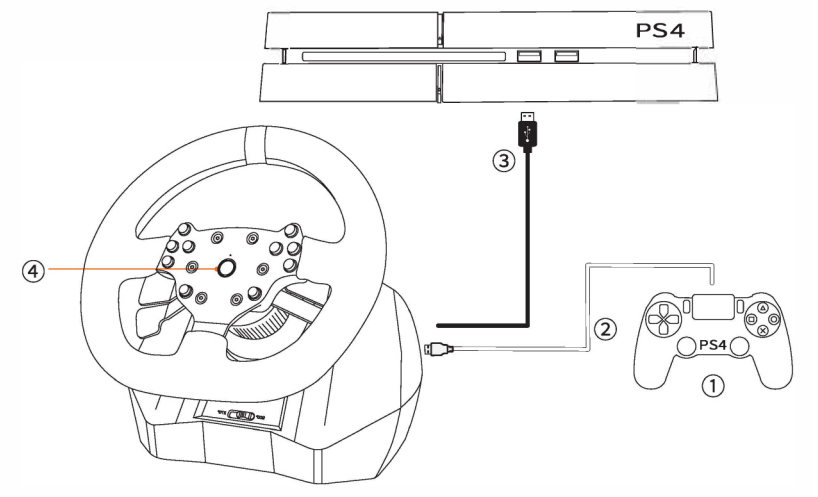

Diagram of PS4 Connection

XBOX ONE Connection Guide

Step 1. - Power off your official XBOX ONE controller.

Step 2. - Connect your XBOX ONE controller to the XR Racing Wheel.

Step 3. - Plug the XR Wheel USB into a free socket on your XBOX ONE system.

Step 4. - Press “Mode” on the XR Racing Wheel to start using the wheel.

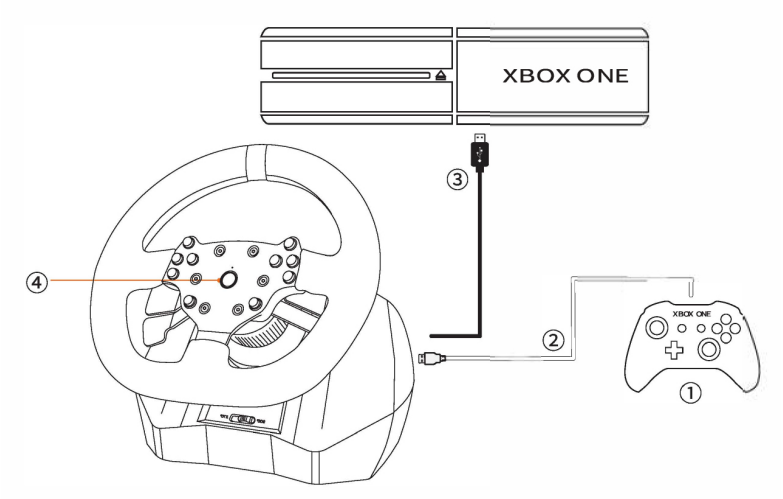

Diagram of XBOX ONE Connection

Nintendo Switch Connection Guide

- Enter System Settings ⚙ Controllers and Sensors, select Pro Controller Wired Communication. Select the option state to ON.

Connect With Switch Console (Tabletop Mode)

Step 1. - Connect a USB-C OTG Adaptor (not included) with the USB of Racing Wheel.

Step 2. - Connect the USB main cable of the XR Racing Wheel to Switch Console.

Step 3. - Power on Switch console to play.

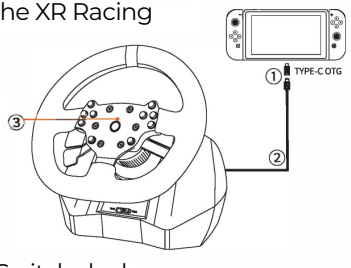

Connect With Switch Dock

Step 1. - Connect Nintendo Switch to the Switch dock.

Step 2. - Plug the USB of the XR Racing Wheel into Switch dock and power on Switch Console.

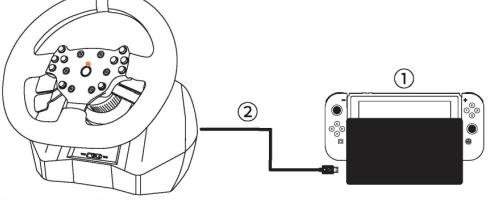

Sensitivity Setting

High sensitivity:
Press the "SHARE"+"OPTIONS" Button, when the Green LED flashes quickly, press the D-pad "↑" button. To increase (Default Setting)

Medium sensitivity:
Press the "SHARE"+"OPTIONS" Button, when the Green LED flashes quickly, press the D-pad "←" button.

Low sensitivity:
Press the "SHARE"+"OPTIONS" Button, when the Green LED flashes quickly, press the D-pad "↓" button.

Customize maximum effective turn radius

Max effective turn radius

For example, the Racing Wheel maximum effective turn radius is set to 180° . The actual maximum turn radius is achieved when moving 90° to the left or right, and the rotation exceeding 90° is invalid rotation.

How to Setting?

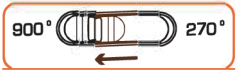

Step 1 . - Switch to 900°

Step 2. - Press the "SHARE"+"OPTIONS" button, the Green LED flashes quickly.

Step 3. - Move the Racing Wheel to the desired angle (more than 60 °), press the "OPTIONS" button, the Green LED will keep on.

Programmable Buttons Function

Setting Buttons: L-paddle, R-paddle,
Buttons can be programmed : A, B, X, Y, L1, L2, R1, R2

How to set programmable button

Step 1. - Press "SHARE"+"OPTIONS", Green LED light flashes quickly.
Step 2. - Press setting button, Green LED light flashes slowly.
Step 3. - Press a programmable button while the Green LED is on and then this will save the button choice.

How to set programmable button

Clear single button
Step 1. - Press "SHARE"+"OPTIONS", Green LED light flashes quickly.
Step 2. - Press setting button twice, The Green light will show and then the program is cleared.

Clear all buttons
Step 1. - Press "SHARE"+"OPTIONS", Green LED flashes quickly.
Step 2. - Press the "OPTIONS" button for 4 seconds, the Green LED will turn on, all the programmed buttons will be restored including sensitivity.

Notes

1. Press "SHARE"+"OPTIONS" button, the Green LED flashes quickly, and then press the "SHARE"+"OPTIONS" button again to exit programming. The previous data does not change.

2. Press "SHARE"+"OPTIONS" button, the Green LED flashes quickly. If there is no action at this time, the programming will automatically exit after 10 seconds.

Voice Communication Function

The Racing Wheel supports to connect with the headset and micro - phone, allowing player to connect headset for voice communication on PS4/XBOXONE console.

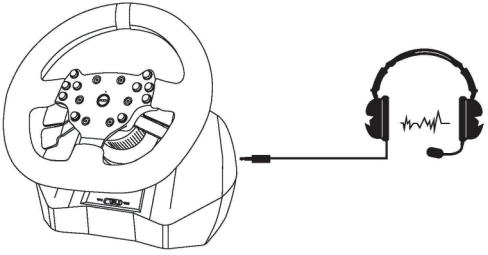

Diagram of Headphone Connection

User Safety Information

• Avoid direct contact with liquids. To clean, wipe with a damp cloth. If a spillage occurs, switch off the XR Wheel and wait for the product to dry before reusing.

• Do not use any type of abrasive pad or abrasive cleaning solutions as these may damage the surface material.

• Please consult X Rocker Support before unscrewing and disassembling any of the electrical components or undertaking any changes to the product. If any unauthorised modifications or repairs are made before consultation, then this will void your warranty.

• To reduce potential trip or entanglement hazards, arrange and secure any cables so that people and pets are not likely to trip over or accidently pull on them as they move around or walk through the area.

• If any of the cables or electrical equipment become damaged in any way, stop using immediately and contact X Rocker for more details on how to replace the component.

• When not in use, keep cables and power supplies out of reach of children, please also ensure that these are not subject to harsh impacts such as dropping or throwing the components.

• Never place any type of candle or naked flame on or near the XR Wheel at any time. While X Rocker products are compliant with UK and European safety regulations, prolonged exposure to naked flames will result in damage to the product and other safety hazards.

Product Specification

Mode No.	XR RACING PRO
Connection	USB Wired
Working Current	80mA-500MA
Packing Size	Appr. 325*302*295*mm
Product Size	Appr. 280*340*295mm
Net Weight	Appr. 3280g
Application Temperature	10 - 40°C
Application Humidity	20 - 80%

Button Mapping:

FuncType	PS3	PS4	Xbox One	PC(X-INPUT)	PC(D-INPUT)	SWITCH
Action Key	X	X	A	A	2	B
	○	○	B	B	3	A
	□	□	X	X	1	Y
	△	△	Y	Y	4	X
	R1	R1	RB	RB	6	R
	L1	L1	LB	LB	5	L
	R2	R2	RT	RT	8	ZR
D-pad	UP	UP	UP	UP	UP	UP
	DOWN	DOWN	DOWN	DOWN	DOWN	DOWN
	LEFT	LEFT	LEFT	LEFT	LEFT	LEFT
	RIGHT	RIGHT	RIGHT	RIGHT	RIGHT	RIGHT
Function Key	START	OPTIONS	Menu	START	10	+
	SELECT	SHARE	View	BACK	9	-
Direction	LX	LX	←/→	←/→	←/→	LX
Pedal left	□	L2	LT	LT	Y-	B
Pedal right	X	R2	RT	RT	Y+	Y
Mode Button	MODE	MODE	X-Guide	X-Guide	MODE	HOME

Merci d'avoir choisi le produit X Rocker et la marque de soutien.
Veuillez lire attentivement le manuel avant de l'utiliser.

FR

Caractéristiques du produit

1. Compatible avec PC / PS3 / PS4 / XBOX ONE / SWITCH.
2. Dual-core intelligent pour deux modes d'entrée X et d'entrée D sur PC.
3. Les boutons sont programmables selon vos préférences.
4. Basculez entre la sortie de rotation 270º et 900º.
5. Prend en charge la fonction casque sur PS4 / XBOX ONE.
6. Les moteurs à double vibration intégrés fournissent un retour haptique pour une expérience de jeu réaliste.
7. Volant de course avec poignée ergonomique.

Qu'y a-t-il dans la boite

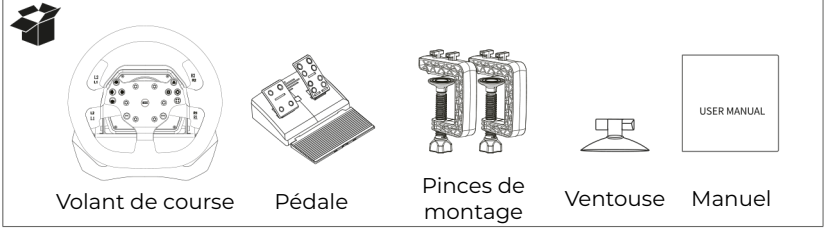

Bouton

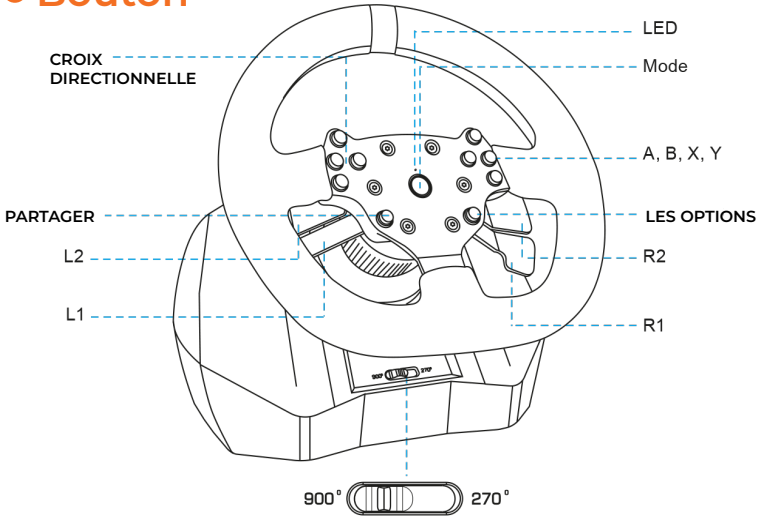

Changement d'angles

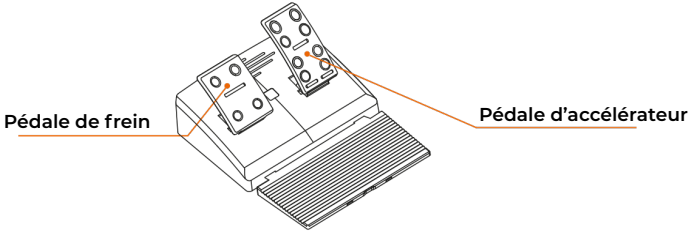

Configuration requise

Prise en charge des plates-formes: PC / PS3 / PS4 / XBOX ONE / SWITCH PC System: Windows 7/8/10

Installation

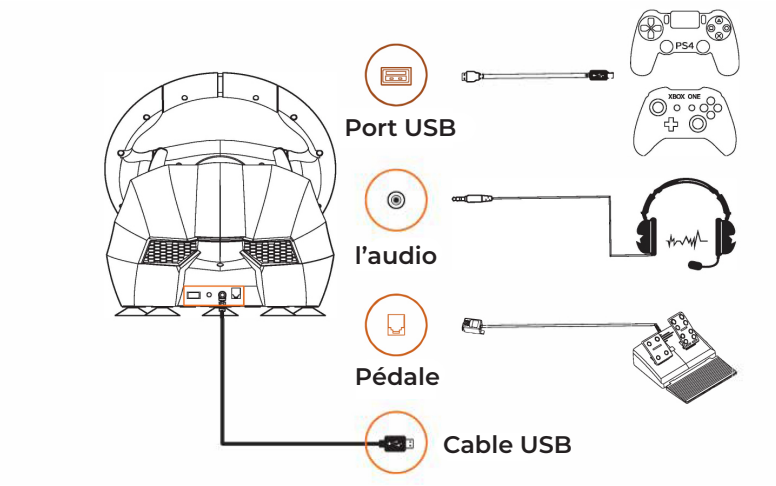

Fixez la pédale et les câbles USB comme indiqué ci-dessus

Pinces de montage

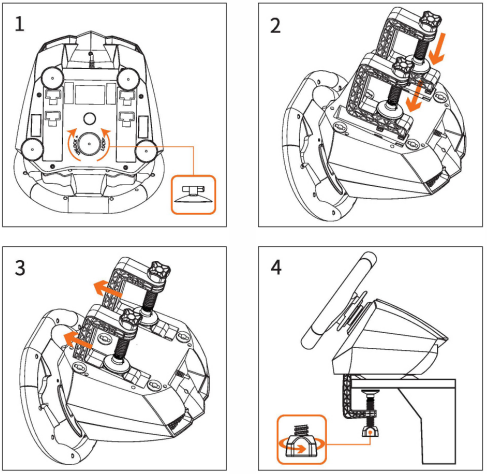

Racing Wheel est équipé d'un système de serrage pour le montage sur une table.

Étep. 1 - Placez le capuchon d'aspiration sur la roue XR Racing, puis tournez pour verrouiller.

Étep. 2 - Tournez les boutons des pinces dans le sens antihoraire pour desserrer les pinces.

Étep. 3 - Insérez et cliquez les pinces de montage dans la cavité de montage de la roue.

Étep. 4 - Montez le volant sur une table, puis tournez les boutons de serrage dans le sens des aiguilles d'une montre pour serrer les brides.

Guide de connexion PC

Basculez le MODE entre l'entrée X et l'entrée D.

Appuyez sur "MODE" pendant 3 secondes

X-INPUT ⟷ D-INPUT

Le XR Racing Wheel est réglé par défaut sur le mode d'entrée X lors de sa première connexion au PC et est en outre indiqué par une LED Verte.

X-Input Mode

Le mode X-input est compatible avec la plupart des titres de course modernes post-2005 sur PC et dispose d'une compatibilité plug and play.

D-Input Mode

Le mode D-input est compatible avec les titres antérieurs à 2005 Racing sur PC et peut nécessiter une configuration dans le logiciel de jeu.

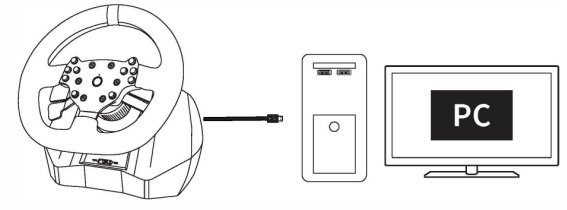

Guide de connexion à Playstation 4

Étep 1. - Éteignez le contrôleur PS4 Dualshock 4.

Étep 2. - Connectez votre manette Dualshock 4 au volant XR Racing.

Étep 3. - Branchez la roue XR USB sur une prise libre de votre système PS4

Étep 4. - Appuyez sur “Mode” sur le XR Racing Wheel pour commencer à utiliser la roue.

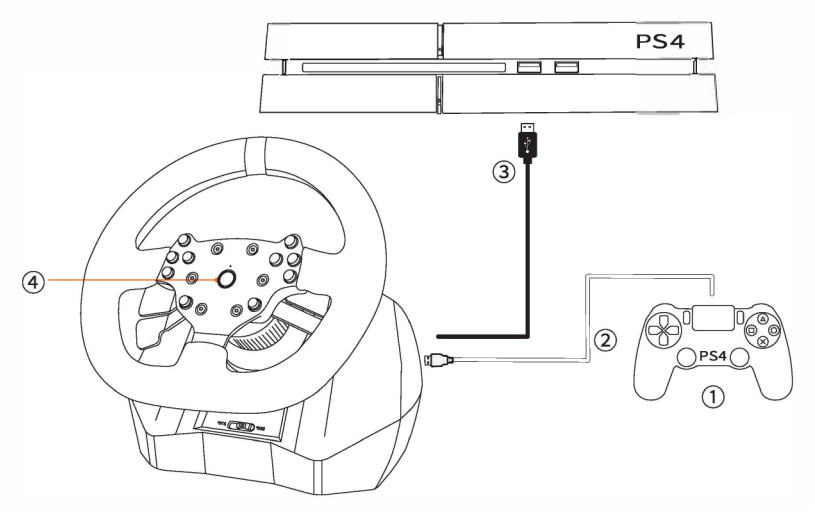

Schéma de connexion PS4

Guide de connexion XBOX ONE

Étep 1. - Éteignez votre contrôleur XBOX ONE officiel.

Étep 2. - Connectez votre manette XBOX ONE au XR Racing Wheel.

Étep 3. - Branchez la XR Wheel USB sur une prise libre de votre système XBOX ONE.

Étep 4. - Appuyez sur “Mode” sur le XR Racing Wheel pour commencer à utiliser la roue.

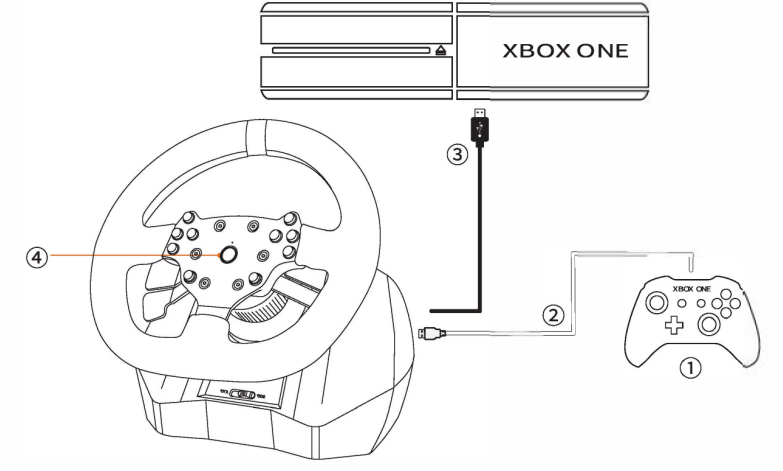

Schéma de la connexion XBOX ONE

Guide de connexion Nintendo Switch

- Entrez les paramètres système ⚙ Contrôleurs et capteurs, sélectionnez Pro Controller Wired Communication. Sélectionnez l'état de l'option sur ON.

Se connecter avec la console de commutation (mode de table)

Étep 1. - Connectez un adaptateur OTG USB-C (non inclus) à l'USB du Racing Wheel.

Étep 2. - Connectez le câble principal USB du XR Racing Molette pour changer de console.

Étep 3. - Allumez la console Switch pour jouer.

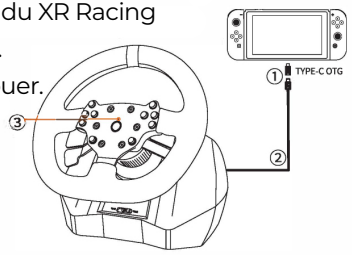

Se connecter avec Switch Dock

Étep 1. - Connectez la Nintendo Switch à la station d'accueil Switch.

Étep 2. - Branchez l'USB du XR Racing Wheel sur la station d'accueil Switch et allumez la console Switch.

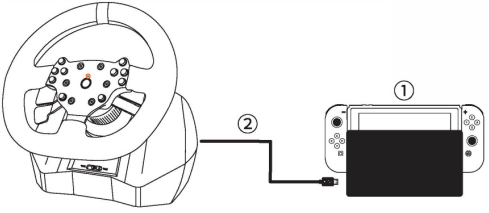

Réglage de sensibilité

Haute sensibilité:
Appuyez sur le bouton "SHARE" + "OPTIONS", lorsque la LED vert clignote rapidement, appuyez sur le bouton "↑". Pour augmenter (paramètre par défaut)

Sensibilité moyenne:
Appuyez sur le bouton "SHARE" + "OPTIONS", quand la LED verte clignote rapidement, appuyez sur le bouton D-pad "←".

Faible sensibilité:
Appuyez sur le bouton "SHARE" + "OPTIONS", quand la LED verte clignote rapidement, appuyez sur le bouton D-pad "↓".

Personnalisez le rayon de braquage maximal effectif

Rayon de braquage effectif max
Par exemple, le rayon de braquage effectif maximal du volant de course est réglé sur 180 °. Le rayon de braquage maximal réel est atteint lors du déplacement de 900 vers la gauche ou la droite, et une rotation dépassant 900 est une rotation non valide.

Comment régler?

Étep 1 . - Passer au 900º

Étep 2. -Appuyez sur le bouton "SHARE" + OPTIONS ", la LED verte clignote rapidement.

Étep 3. - Déplacez le volant à l'angle souhaité (plus de 60º), appuyez sur le bouton "OPTIONS", la LED Verte restera allumée.

Fonction des boutons programmables

Boutons de réglage: Pagaie en L, palette en R
Les boutons peuvent être programmés: A, B, X, Y, L1, L2, R1, R2

Comment régler le bouton programmable

Étep 1. - Appuyer SUR "PARTAGER" + "OPTIONS", le voyant LED vert clignote rapidement.
Étep 2. - Appuyez sur le bouton de réglage, le voyant LED vert clignote lentement.
Étep 3. - Appuyez sur un bouton programmable pendant que la LED vert est allumée et cela sauvegardera le choix du bouton.

Comment régler le bouton programmable

Effacer un seul bouton
Étep 1. - Appuyez sur "PARTAGER" + OPTIONS ", le voyant LED vert clignote rapidement
Étep 2. - Appuyez deux fois sur le bouton de réglage. Le voyant rouge s'affiche, puis le programme est effacé.

Effacer tous les boutons
Étep 1. - Appuyez sur "PARTAGER" + OPTIONS ", le voyant LED vert clignote rapidement
Étep 2. - Appuyez sur le bouton "OPTIONS" pendant 4 secondes, la LED vert s'allumera, tous les boutons programmes seront restaurés, y compris sensitivity.

Remarques

1. Appuyez sur le bouton "SHARE" + "OPTIONS", la LED verte clignote rapidement, puis appuyez à nouveau sur le bouton "SHARE" + "OPTIONS" pour quitter la programmation. La date précédente ne change pas.

2. Appuyez sur le bouton "PARTAGER" + "OPTIONS", la LED verte clignote rapidement. S'il n'y a aucune action à ce moment, la programmation se terminera automatiquement après 10 secondes.

Fonction de communication vocale

Le Racing Wheel prend en charge la connexion avec le casque et le microphone, permettant au joueur de connecter le casque pour la communication vocale sur la console PS4 / XBOXONE.

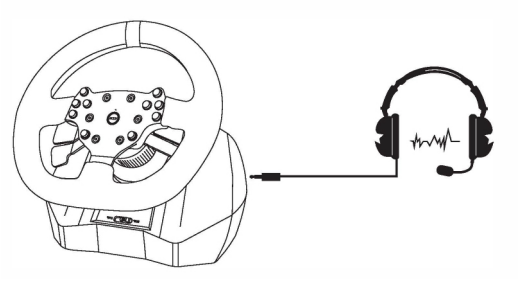

Schéma de connexion du casque

Informations sur la sécurité des utilisateurs

• Évitez tout contact direct avec des liquides. Pour nettoyer, essuyez avec un chiffon humide. En cas de déversement, éteignez la roue XR et attendez que le produit sèche avant de le réutiliser.

• N'utilisez aucun type de tampon abrasif ou de solutions de nettoyage abrasives car ceux-ci peuvent endommager le matériau de surface.

• Veuillez consulter le support X Rocker avant de dévisser et de démonter l'un des composants électriques ou d'apporter des modifications au produit. Si des modifications ou des réparations non autorisées sont effectuées avant la consultation, cela annulera votre garantie.

• Pour réduire les risques potentiels de trébuchement ou d'enchevêtrement, arrangez et fixez tous les câbles de sorte que les personnes et les animaux ne risquent pas de trébucher ou de les tirer accidentellement lorsqu'ils se déplacent ou traversent la zone.

• Si l'un des câbles ou de l'équipement électrique est endommagé de quelque façon que ce soit, cessez immédiatement de l'utiliser et contactez X Rocker pour plus de détails sur la façon de remplacer le composant.

• Lorsqu'ils ne sont pas utilisés, gardez les câbles et les alimentations hors de portée des enfants, veuillez également vous assurer qu'ils ne sont pas soumis à des chocs violents tels que la chute ou le lancement des composants.

• Ne placez jamais aucun type de bougie ou de flamme nue sur ou près de la roue XR à tout moment. Bien que les produits X Rocker soient conformes aux réglementations de sécurité britanniques et européennes, une exposition prolongée à des flammes nues entraînera des dommages au produit et d'autres risques pour la sécurité.

Spécification de produit

N ° de mode	XR RACING PRO
Connexion	USB filaire
Courant de travail	80mA-500MA
Taille d'emballage	Appr. 325*302*295*mm
Taille du produit	Appr. 280*340*295mm
Poids net	Appr. 3280g
Température d'application	10 - 40°C
Humidité d'application	20 - 80%

Button Mapping:

FuncType	PS3	PS4	Xbox One	PC(X-INPUT)	PC(D-INPUT)	SWITCH
Touche d'action	X	X	A	A	2	B
	○	○	B	B	3	A
	□	□	X	X	1	Y
	△	△	Y	Y	4	X
	R1	R1	RB	RB	6	R
	L1	L1	LB	LB	5	L
	R2	R2	RT	RT	8	ZR
	L2	L2	LT	LT	7	ZL
	R3	R3	SR	SR	12	R3
	L2	L2	LT	LT	7	ZL
D-pad	UP	UP	UP	UP	UP	UP
	DOWN	DOWN	DOWN	DOWN	DOWN	DOWN
	LEFT	LEFT	LEFT	LEFT	LEFT	LEFT
	RIGHT	RIGHT	RIGHT	RIGHT	RIGHT	RIGHT
Clé de fonction	START	OPTIONS	Menu	START	10	+
	SELECT	SHARE	View	BACK	9	-
Direction	LX	LX	←/→	←/→	←/→	LX
L-wing	L2	L1	LB	LB	7	ZL
R-wing	R2	R1	RB	RB	8	ZR
Pédale gauche	□	L2	LT	LT	Y-	B
Pédale droite	X	R2	RT	RT	Y+	Y
Bouton Mode	MODE	MODE	X-Guide	X-Guide	MODE	HOME
PROG button	Programmable	Programmable	Programmable	Programmable	Programmable	Programmable

DE

Vielen Dank, dass Sie sich für das X Rocker-Produkt und die unterstützende Marke entschieden haben.
Bitte lesen Sie das Handbuch sorgfältig durch, bevor Sie es verwenden.

Produktmerkmale

1. Kompatibel mit PC / PS3 / PS4 / XBOX ONE / SWITCH.
2. Intelligenter Dual-Core für zwei Modi X-Eingang und D-Eingang am PC.
3. Die Tasten können nach Ihren Wünschen programmiert werden.
4. Schalten Sie zwischen 270º und 900º Umdrehungsausgang um.
5. Unterstützt die Headset-Funktion auf PS4 / XBOX ONE.
6. Eingebaute Doppelvibrationsmotoren bieten haptisches Feedback für ein realistisches Spielerlebnis.
7. Rennrad mit ergonomischem Griffdesign.

Was ist in der Box

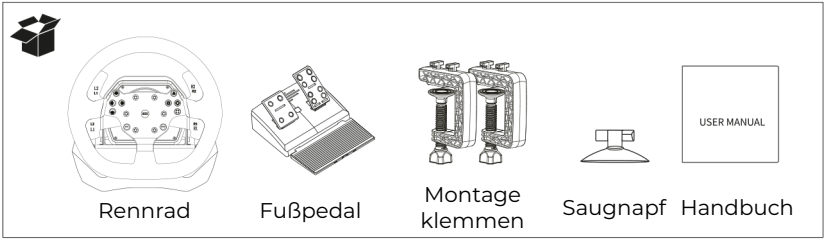

Taste

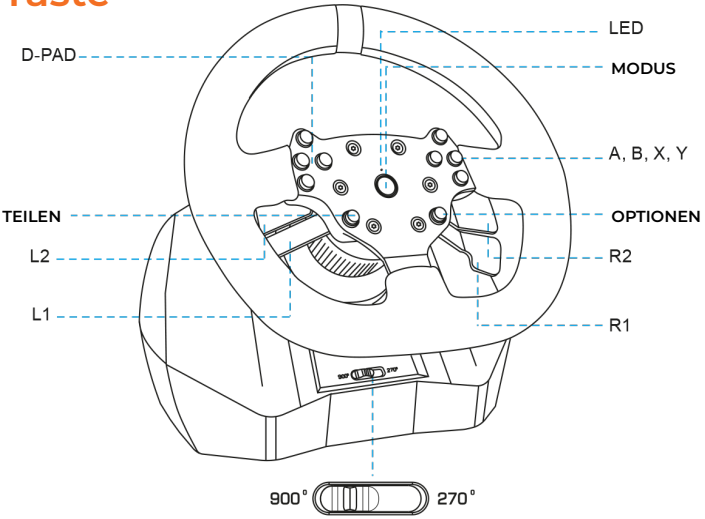

Winkel wechseln

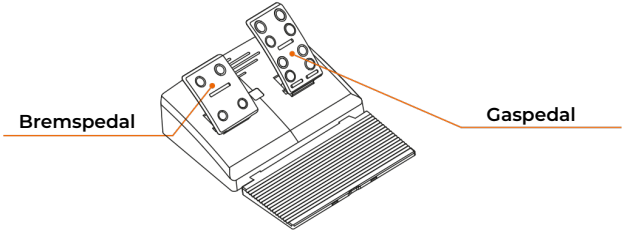

System Anforderungen

Unterstützt Plattformen: PC / PS3 / PS4 / XBOX ONE / SWITCH

PC-System: Windows 7/8/10

Installation

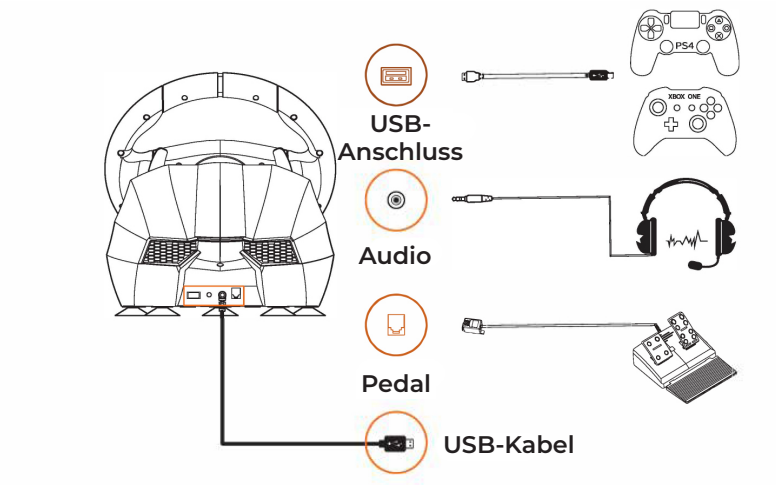

Schließen Sie das Fußpedal und die USB-Kabel wie oben gezeigt an

Montageklemmen

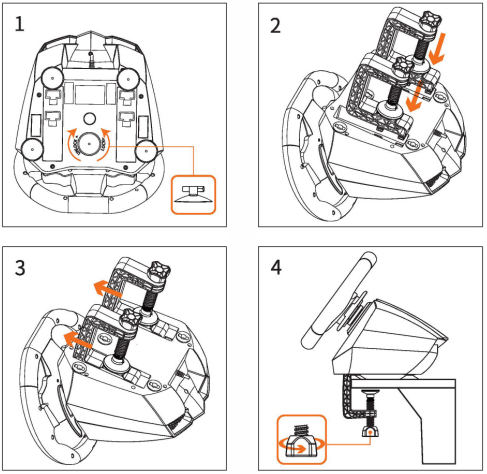

Das Rennrad ist mit einem Klemmsystem zur Montage an einem Tisch ausgestattet.

Schritt. 1 - Setzen Sie die Saugkappe auf das XR Racing-Rad und drehen Sie sie zum Verriegeln.

Schritt. 2 - Drehen Sie die Klemmknöpfe gegen den Uhrzeigersinn, um die Klemmen zu lösen.

Schritt. 3 - Stecken Sie die Montageklemmen in den Montagehohlraum des Rads und klicken Sie darauf.

Schritt. 4 - Montieren Sie das Rennrad an einem Tisch und drehen Sie die Klemmknöpfe im Uhrzeigersinn, um die Klemmen festzuziehen.

PC-Verbindungshandbuch

Schalten Sie den MODE zwischen X-Eingang und D-Eingang um.

Drücken Sie 3 Sekunden lang auf “MODE“

X-INPUT ⟷ D-INPUT

Das XR Racing Wheel ist beim ersten Anschließen an den PC standardmäßig auf den X-Eingangsmodus eingestellt und wird durch eine Grün LED angezeigt.

X-Input Modus

Der X-Input-Modus ist mit den meisten modernen Racing-Titeln nach 2005 auf dem PC kompatibel und bietet Plug-and-Play-Kompatibilität.

D-Input Modus

Der D-Input-Modus ist mit früheren Racing-Titeln vor 2005 auf dem PC kompatibel und erfordert möglicherweise eine Konfiguration innerhalb der Spielesoftware.

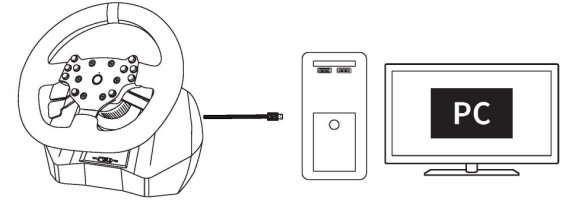

Playstation 4-Verbindungshandbuch

Schritt 1. - Schalten Sie den PS4 Dualshock 4-Controller aus.

Schritt 2. - Schließen Sie Ihren Dualshock 4-Controller an das XR Racing Wheel an.

Schritt 3. - Stecke den XR Wheel USB in eine freie Buchse deines PS4-Systems.

Schritt 4. -Drücken Sie “Mode” am XR Racing Wheel, um das Rad zu benutzen.

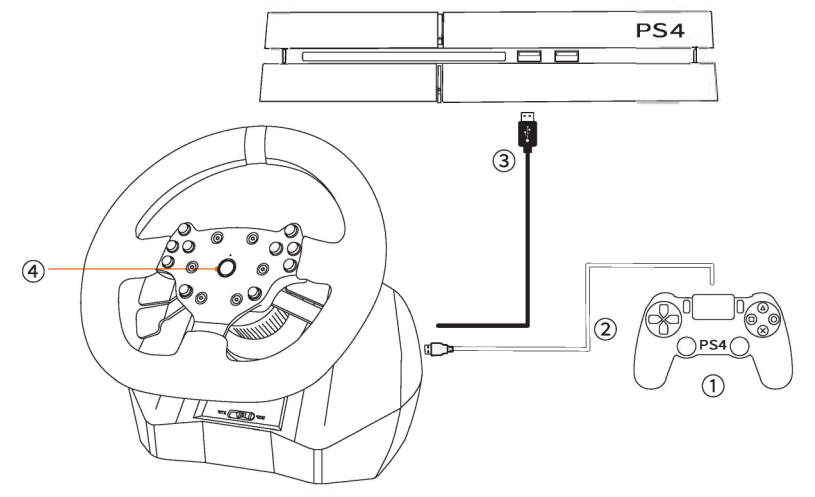

Diagramm der PS4-Verbindung

XBOX ONE-Verbindungshandbuch

Schritt 1. - Schalten Sie Ihren offiziellen XBOX ONE-Controller aus.

Schritt 2. - Schließen Sie Ihren XBOX ONE-Controller an das XR Racing Wheel an.

Schritt 3. - Stecken Sie den XR Wheel USB in eine freie Buchse Ihres XBOX ONE-Systems.

Schritt 4. - Drücken Sie “Mode” am XR Racing Wheel, um das Rad zu benutzen.

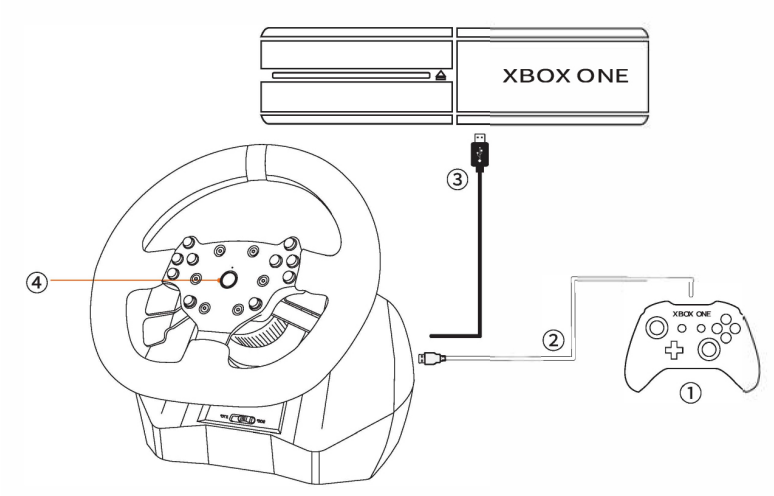

Diagramm der XBOX ONE-Verbindung

Nintendo Switch-Verbindungshandbuch

- Geben Sie die Systemeinstellungen ein ⚙ Controller und Sensoren, wählen Sie Pro Controller Wired Communication. Wählen Sie den Optionsstatus auf EIN.

Mit Switch Console verbinden (Tabletop-Modus)

Schritt 1. - Verbinden Sie einen USB-C OTG-Adapter (nicht im Lieferumfang en thalten) mit dem USB des Rennrads.

Schritt 2. - Schließen Sie das USB-Hauptkabel des XR Racing anRad zum Schalten der Konsole.

Schritt 3. - Einschalten Schalten Sie die Konsole ein, um zu spielen.

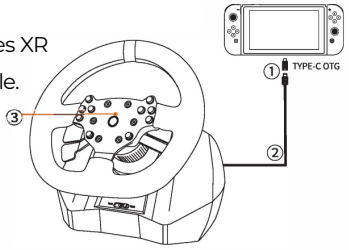

Mit Switch Dock verbinden

Schritt 1. - Verbinden Sie den Nintendo Switch mit dem Switch-Dock.

Schritt 2. - Stecken Sie den USB-Stick des XR Racing Wheel in das Switch-Dock und schalten Sie die Switch Console ein.

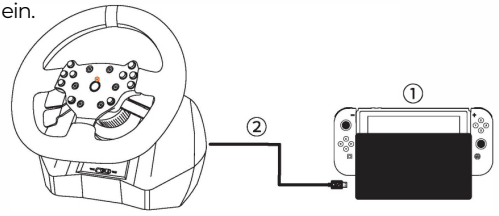

Empfindlichkeitseinstellung

Hohe Empfindlichkeit:
Drücken Sie die Taste "SHARE" + "OPTIONS". Wenn die grüne LED schnell blinkt, drücken Sie die Taste D-Pad "↑". Erhöhen (Standardeinstellung)

Mittlere Empfindlichkeit:
Drücken Sie die Taste "SHARE" + "OPTIONS". Wenn die grüne LED schnell blinkt, drücken Sie die Taste D-Pad "←". Erhöhen (Standardeinstellung)

Geringe Empfindlicheit
Drücken Sie die Taste "SHARE" + "OPTIONS". Wenn die grüne LED schnell blinkt, drücken Sie die Taste D-Pad "↓". Erhöhen (Standardeinstellung)

Passen Sie den maximalen effektiven Wenderadius an

Maximaler effektiver Wenderadius

Beispielsweise ist der maximale effektive Wenderadius des Rennrads auf 180º eingestellt. Der tatsächliche maximale Wenderadius wird erreicht, wenn 90º nach links oder rechts bewegt werden, und die Drehung über 90º ist eine ungültige Drehung.

Wie einstellen?

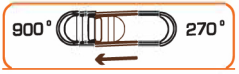

Schritt 1 . - Wechseln Sie zu 900º

Schritt 2. - Drücken Sie die Taste "SHARE" + "OPTIONS", die grüne LED blinkt schnell.

Schritt 3. - Bewegen Sie das Rennrad in den gewünschten Winkel (mehr als 60º), drücken Sie die Taste „OPTIONEN“. DieGrünLED leuchtet weiter.

Funktion der programmierbaren Tasten

Schaltflächen einstellen: L-Paddel, R-Paddel
Tasten können programmiert werden: A, B, X, Y, L1, L2, R1, R2

So stellen Sie die programmierbare Taste ein

Schritt 1. - Drücken Sie "SHARE" + OPTIONS ", die grüne LED blinkt schnell
Schritt 2. - Drücken Sie die Einstelltaste. Die Grün LED blinkt langsam.
Schritt 3. - Drücken Sie eine programmierbare Taste, während die Grün LED leuchtet. Dadurch wird die Tastenauswahl gespeichert.

So stellen Sie die programmierbare Taste ein

Einzelne Taste löschen
Schritt 1. - Drücken Sie "SHARE" + OPTIONS ", die grüne LED blinkt schnell
Schritt 2. - Drücken Sie die Einstelltaste zweimal. Das Grün Licht wird angezeigt und das Programm wird gelöscht.

Löschen Sie alle Schaltflächen
Schritt 1. - Drücken Sie "SHARE" + OPTIONS ", die grüne LED blinkt schnell
Schritt 2. - Drücken Sie die Taste “OPTIONS“ 4 Sekunden lang. Die rote LED leuchtet auf. Alle programmierten Tasten einschließlich der Empfindlichkeit werden wiederhergestellt.

Anmerkungen

1. Drücken Sie die Taste "SHARE" + "OPTIONS", die grüne LED blinkt schnell und drücken Sie dann erneut die Taste "SHARE" + "OPTIONS", um die Programmierung zu beenden. Das vorherige Datum ändert sich nicht.

2. Drücken Sie die Taste "SHARE" + "OPTIONS". Die grüne LED blinkt schnell. Wenn zu diesem Zeitpunkt keine Aktion ausgeführt wird, wird die Programmierung nach 10 Sekunden automatisch beendet.

Sprachkommunikationsfunktion

Das Racing Wheel unterstützt die Verbindung mit dem Headset und dem Mikrofon, sodass der Spieler das Headset für die Sprachkommunikation auf der PS4 / XBOXONE-Konsole anschließen kann.

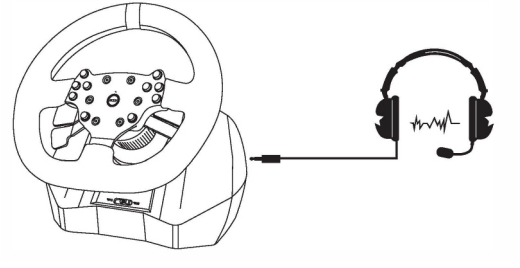

Diagramm der Kopfhörerverbindung

Informationen zur Benutzersicherheit

• Vermeiden Sie den direkten Kontakt mit Flüssigkeiten. Zum Reinigen mit einem feuchten Tuch abwischen. Wenn etwas verschüttet wird, schalten Sie das XR-Rad aus und warten Sie, bis das Produkt getrocknet ist, bevor Sie es wiederverwenden.

• Verwenden Sie keine Schleifkissen oder Scheuermittel, da diese das Oberflächenmaterial beschädigen können.

• Bitte wenden Sie sich an den X Rocker Support, bevor Sie elektrische Komponenten abschrauben und zerlegen oder Änderungen am Produkt vornehmen. Wenn vor der Konsultation nicht autorisierte Änderungen oder Reparaturen vorgenommen werden, erlischt Ihre Garantie.

•Um mögliche Stolper- oder Verwicklungsgefahren zu verringern, ordnen und sichern Sie alle Kabel so, dass Personen und Haustiere nicht stolpern oder versehentlich daran ziehen, wenn sie sich bewegen oder durch den Bereich gehen.

• Wenn eines der Kabel oder elektrischen Geräte in irgendeiner Weise beschädigt wird, stellen Sie die Verwendung sofort ein und wenden Sie sich an X Rocker, um weitere Informationen zum Ersetzen der Komponente zu erhalten.

• Bewahren Sie Kabel und Netzteile bei Nichtgebrauch außerhalb der Reichweite von Kindern auf. Stellen Sie außerdem sicher, dass diese keinen starken Stößen wie Herunterfallen oder Werfen der Komponenten ausgesetzt sind.

• Stellen Sie niemals Kerzen oder offene Flammen auf oder in der Nähe des XR-Rads auf. Während X Rocker-Produkte den britischen und europäischen Sicherheitsbestimmungen entsprechen, führt eine längere Exposition gegenüber offenem Feuer zu Schäden am Produkt und anderen Sicherheitsrisiken.

Produktspezifikation

Modus Nr.	XR RACING PRO
Verbindung	USB verkabelt
Arbeitsstrom	80mA-500MA
Packungsgröße	Appr. 325*302*295*mm
Produktgröße	Appr. 280*340*295mm
Nettogewicht	Appr. 3280g
Anwendungstemperatur	10 - 40°C
Anwendungsfeuchtigkeit	20 - 80%

Button Mapping:

FuncType	PS3	PS4	Xbox One	PC(X-INPUT)	PC(D-INPUT)	SWITCH
Aktionss-chlüssel	X	X	A	A	2	B
	○	○	B	B	3	A
	□	□	X	X	1	Y
	△	△	Y	Y	4	X
	R1	R1	RB	RB	6	R
	L1	L1	LB	LB	5	L
	R2	R2	RT	RT	8	ZR
	L2	L2	LT	LT	7	ZL
	R3	R3	SR	SR	12	R3
	L2	L2	LT	LT	7	ZL
D-pad	UP	UP	UP	UP	UP	UP
	DOWN	DOWN	DOWN	DOWN	DOWN	DOWN
	LEFT	LEFT	LEFT	LEFT	LEFT	LEFT
	RIGHT	RIGHT	RIGHT	RIGHT	RIGHT	RIGHT
Funktion-staste	START	OPTIONS	Menu	START	10	+
	SELECT	SHARE	View	BACK	9	-
Richtung	LX	LX	←/→	←/→	←/→	LX
L-wing	L2	L1	LB	LB	7	ZL
R-wing	R2	R1	RB	RB	8	ZR
Pedal links	□	L2	LT	LT	Y-	B
Pedal rechts	X	R2	RT	RT	Y+	Y
Modustaste	MODE	MODE	X-Guide	X-Guide	MODE	HOME
PROG taste	programmierbar	programmierbar	programmierbar	programmierbar	programmierbar	programmierbar

Gracias por elegir el producto X Rocker y la marca de apoyo.
Lea el manual detenidamente antes de usar.

Características del producto

1. Compatible con PC/PS3/PS4/XBOX ONE/SWITCH.
2. Doble núcleo inteligente para dos modos de entrada X y entrada D en PC.
3. Los botones son programables de acuerdo a su preferencia.
4. Cambie entre la salida de rotación 270º y 900º.
5. Admite la función de auriculares en PS4 / XBOX ONE.
6. Los motores de doble vibración incorporados brindan retroalimentación háptica para una experiencia de juego realista.
7. Volante de carreras con diseño de agarre ergonómico.

Qué hay en la caja

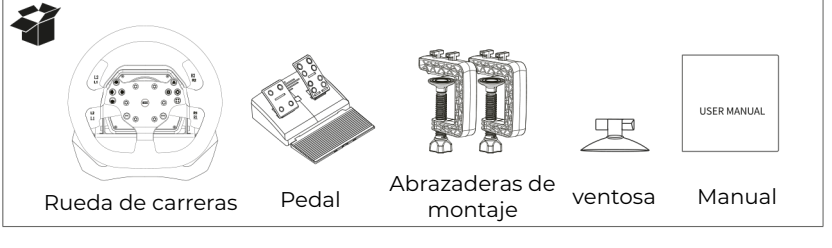

Botón

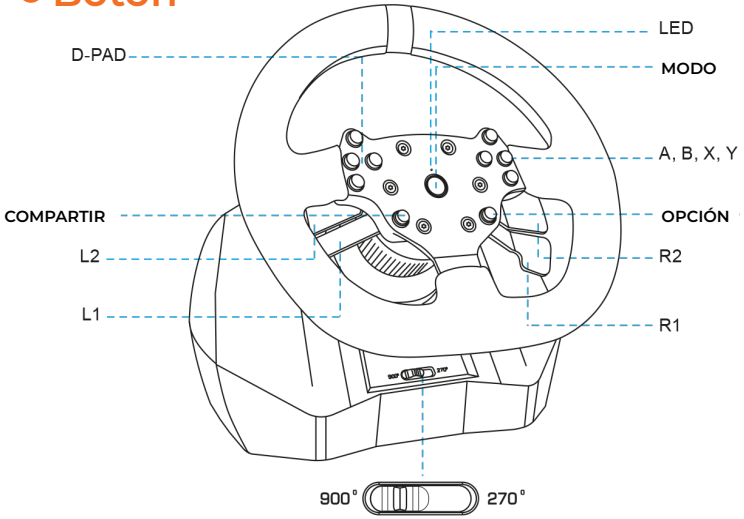

Ángulos de cambio

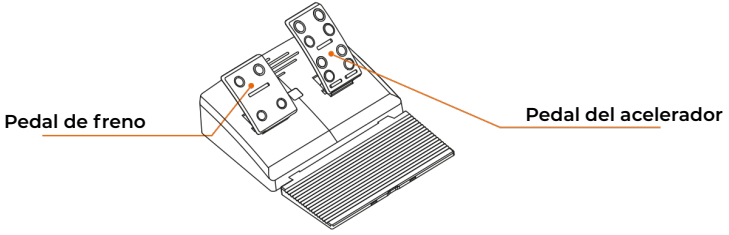

Requisitos del sistema

Plataformas compatibles: PC / PS3 / PS4 / XBOX ONE / SWITCH PC

System: Windows 7/8/10

Instalación

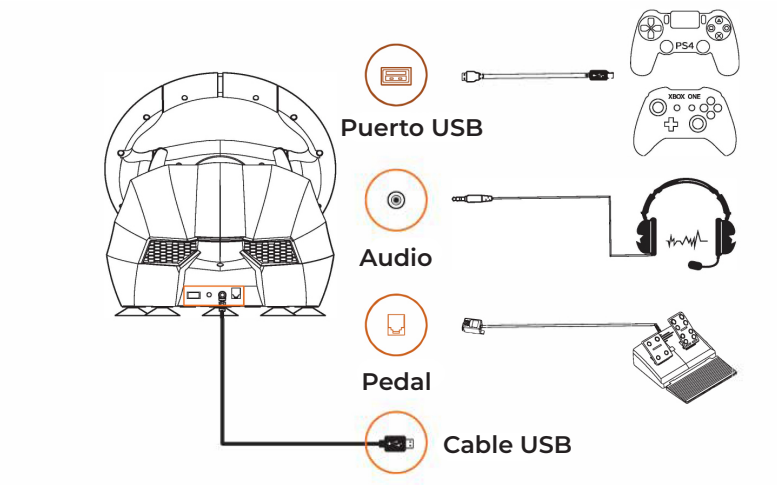

Conecte el pedal y los cables USB como se muestra arriba

Abrazaderas de montaje

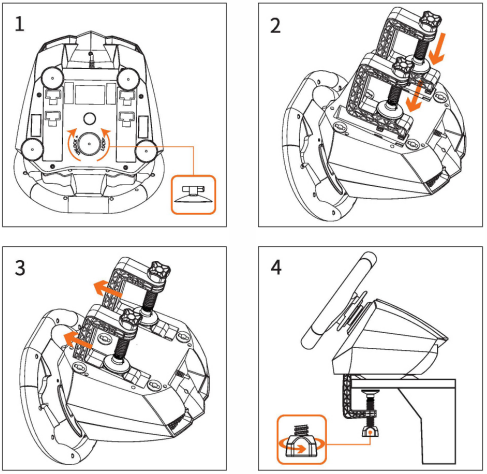

Racing Wheel está equipado con un sistema de sujeción para el montaje en una mesa.

Paso. 1 - Coloque la tapa de succión en la rueda XR Racing, luego gire para bloquear.

Paso. 2 - Gire las perillas de la abrazadera en sentido antihorario para aflojar las abrazaderas.

Paso. 3 - Coloque y haga clic en las abrazaderas de montaje en la cavidad de montaje de la rueda.

Paso. 4 - Monte el volante de carreras en una mesa y luego gire las perillas de sujeción en el sentido de las agujas del reloj para apretar las abrazaderas.

Guía de conexión a PC

Cambiar MODO entre entrada X y entrada D.

Presione “MODE” durante 3 segundos

ENTRADA X ⟷ ENTRADA D

El XR Racing Wheel está predeterminado en el modo de entrada X cuando se conecta por primera vez a la PC y además se indica con un LED verde.

Modo de entrada X

X-input MODE es compatible con la mayoría de los títulos de carreras modernas posteriores a 2005 en PC y cuenta con compatibilidad plug and play.

Modo de entrada D

El MODO de entrada D es compatible con los títulos anteriores de Racing anteriores a 2005 para PC y puede requerir configuración dentro del software del juego.

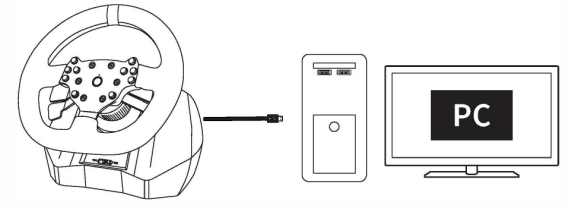

Guía de conexión de Playstation 4

Paso 1. - Apague el controlador PS4 Dualshock 4.

Paso 2. - Conecte su controlador Dualshock 4 al XR Racing Wheel.

Paso 3. - Conecte el XR Wheel USB a un enchufe libre en su sistema PS4

Paso 4. - Presione “Modo” en el XR Racing Wheel para comenzar a usar el volante.

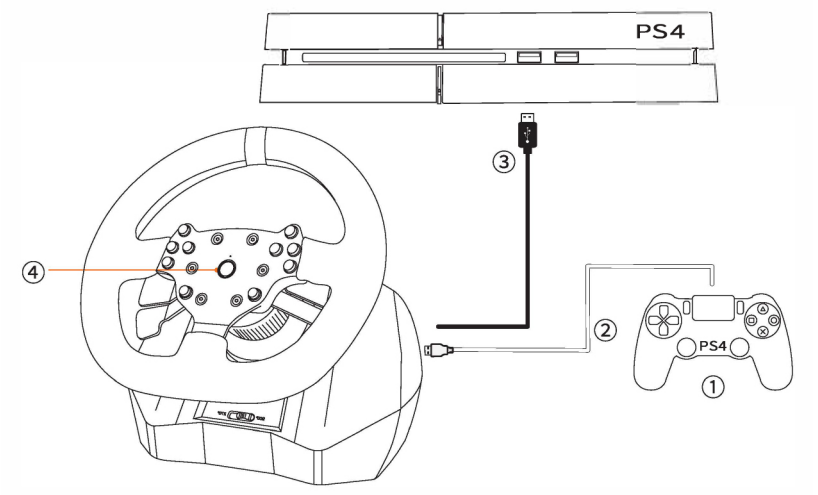

Diagrama de conexión de PS4

Guía de conexión de XBOX ONE

Paso 1. - Apague su controlador oficial XBOX ONE.

Paso 2. - Conecte su controlador XBOX ONE al XR Racing Wheel.

Paso 3. - Conecte el XR Wheel USB a un enchufe libre en su sistema XBOX ONE.

Paso 4. - Presione “Modo” en el XR Racing Wheel para comenzar a usar el volante.

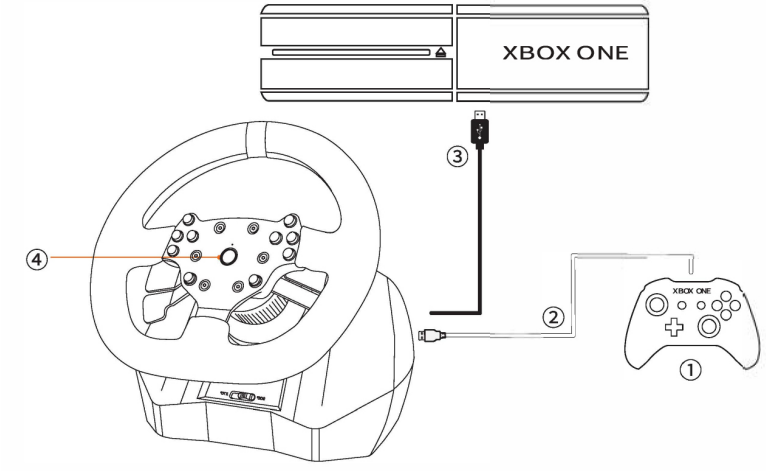

Diagrama de la conexión XBOX ONE

Guía de conexión de Nintendo Switch

- Ingrese la configuración del sistema ⚙ Controladores y sensores, seleccione Pro Controller Comunicación por cable. Seleccione el estado de la opción en ON.

Conectar con la consola del interruptor (modo de mesa)

Paso 1. - Conecte un adaptador USB-C OTG (no incluido) con el USB de Racing Wheel.

Paso 2. - Conecte el cable principal USB del XR Racing Rueda para cambiar de consola.

Paso 3. - Encienda la consola del interruptor para jugar.

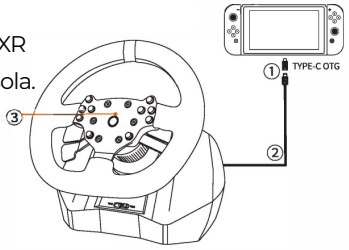

Conectar con la base del interruptor

Paso 1. - Conecte Nintendo Switch al Switch Dock.

Paso 2. - Enchufe el USB del XR Racing Wheel en la base del conmutador y encienda la consola del conmutador.

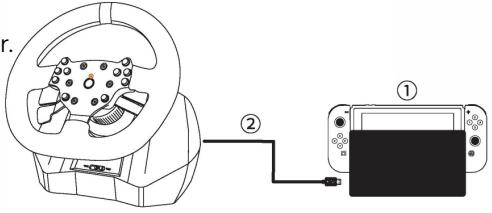

Ajuste de sensibilidad

Alta sensibilidad:
Presione el botón "COMPARTIR" + "OPCIONES" cuando el LED verde parpadee rápidamente. Presione el botón "↑" D-pad. Para aumentar (Configuración predeterminada)

Sensibilidad media:
Presione el botón "COMPARTIR" + "OPCIONES" cuando el LED verde parpadee rápidamente. Presione el botón "←" D-pad.

Baja sensibilidad:
Presione el botón "COMPARTIR" + "OPCIONES" cuando el LED verde parpadee rápidamente. Presione el botón "↓" D-pad.

Personaliza el radio de giro efectivo máximo

Radio de giro efectivo máximo

Por ejemplo, el radio de giro efectivo máximo de la rueda de carreras se establece en 180º. El radio de giro máximo real se alcanza cuando se mueve 90º hacia la izquierda o hacia la derecha, y la rotación que excede 90º es una rotación no válida.How to Setting?

Paso 1 . - Cambiar a 900º

Paso 2. - Presione el botón "COMPARTIR" + "OPCIONES", el LED verde parpadeará rápidamente.

Paso 3. - Mueva el volante de carreras al ángulo deseado (más de 60º), presione el botón “OPCIONES”, el LED verde se mantendra encendido

Función de botones programables

Botones de ajuste: L-paddle, R-paddle
Los botones se pueden programar: A, B, X, Y, L1, L1, R1, R2

Cómo configurar el botón programable

Paso 1. - Presione "COMPARTIR" + "OPCIONES", la luz LED verde parpadea rápidamente.

Paso 2. - Presione el botón de configuración, la luz LED verde parpadea lentamente.

Paso 3. - Presione un botón programable mientras el LED verde esta en cendido y luego esto guardará la elección del botón.

Cómo configurar el botón programable

Borrar un solo boton

Paso 1. - Presione "COMPARTIR" + "OPCIONES", la luz LED verde parpadea rápidamente.

Paso 2. - Presione el botón de configuración dos veces, se mostrará la luz verde y luego se borrara el programa.

Borrar todos los botones

Paso 1. - Presione "COMPARTIR" + "OPCIONES", la luz LED verde parpadea rápidamente.

Paso 2. - Presione el botón “OPCIONES” durante 4 segundos, el LED verde se encenderá, todos los botones programados se restaurarán, incluidos sensibilidad.

Notas

1. Presione el botón "COMPARTIR" + "OPCIONES", el LED verde parpadeará rápidamente y luego presione nuevamente el botón "COMPARTIR" + "OPCIONES" para salir de la programación. La fecha anterior no cambia.

2. Presione el botón "COMPARTIR" + "OPCIONES", el LED verde parpadeará rápidamente. Si no hay ninguna acción en este momento, la programación se cerrará automáticamente después de 10 segundos.

Función de comunicación de voz

Racing Wheel admite la conexión con los auriculares y el micrófono, lo que permite al jugador conectar los auriculares para la comunicación de voz en la consola PS4 / XBOXONE.

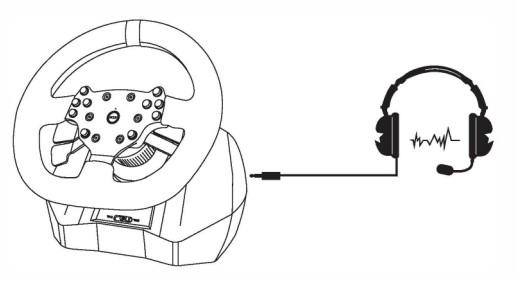

Diagrama de conexión de auriculares

Información de seguridad del usuario

•Evitar el contacto directo con líquidos. Para limpiar, limpie con un paño húmedo. Si se produce un derrame, apague la rueda XR y espere a que el producto se seque antes de volver a usarlo.

• No utilice ningún tipo de almohadilla abrasiva o soluciones de limpieza abrasivas, ya que pueden dañar el material de la superficie.

• Consulte el soporte de X Rocker antes de desenroscar y desmontar cualquiera de los componentes eléctricos o realizar cambios en el producto. Si se realizan modificaciones o reparaciones no autorizadas antes de la consulta, esto anulará su garantía.

• Para reducir los posibles riesgos de tropiezos o enredos, arregle y asegure los cables de manera que no sea probable que las personas y las mascotas se tropiecen o tiren accidentalmente de ellos mientras se mueven o caminan por el área.

• Si alguno de los cables o equipos eléctricos se daña de alguna manera, deje de usarlo inmediatamente y comuníquese con X Rocker para obtener más detalles sobre cómo reemplazar el componente.

• Cuando no esté en uso, mantenga los cables y las fuentes de alimentación fuera del alcance de los niños, asegúrese de que no estén sujetos a impactos severos, como la caída o el lanzamiento de los componentes.

• Nunca coloque ningún tipo de vela o llama descubierta sobre o cerca de la rueda XR en ningún momento. Si bien los productos X Rocker cumplen con las normas de seguridad del Reino Unido y Europa, la exposición prolongada a las llamas desnudas provocará daños al producto y otros riesgos de seguridad.

Especificaciones del producto

Modo No.	XR RACING PRO
Conexión	USB con cable
Corriente de trabajo	80mA-500MA
Tamaño de embalaje	Appr. 325*302*295*mm
Tamaño del producto	Appr. 280*340*295mm
Peso neto	Appr. 3280g
Temperatura de aplicación	10 - 40°C
Aplicación Humedad	20 - 80%

Button Mapping:

FuncType	PS3	PS4	Xbox One	PC(X-INPUT)	PC(D-INPUT)	SWITCH
Clave de acción	X	X	A	A	2	B
	○	○	B	B	3	A
	□	□	X	X	1	Y
	△	△	Y	Y	4	X
	R1	R1	RB	RB	6	R
	L1	L1	LB	LB	5	L
	R2	R2	RT	RT	8	ZR
	L2	L2	LT	LT	7	ZL
	R3	R3	SR	SR	12	R3
	L2	L2	LT	LT	7	ZL
D-pad	UP	UP	UP	UP	UP	UP
	DOWN	DOWN	DOWN	DOWN	DOWN	DOWN
	LEFT	LEFT	LEFT	LEFT	LEFT	LEFT
	RIGHT	RIGHT	RIGHT	RIGHT	RIGHT	RIGHT
Tecla de función	START	OPTIONS	Menu	START	10	+
	SELECT	SHARE	View	BACK	9	-
Dirección	LX	LX	←/→	←/→	←/→	LX
L-wing	L2	L1	LB	LB	7	ZL
R-wing	R2	R1	RB	RB	8	ZR
Pedal izquierdo	□	L2	LT	LT	Y-	B
Pedal derecho	X	R2	RT	RT	Y+	Y
Botón de modo	MODE	MODE	X-Guide	X-Guide	MODE	HOME
PROG botón	Programmable	Programmable	Programmable	Programmable	Programmable	Programmable

Bedankt voor het kiezen van het X Rocker-product en het ondersteunende merk. Lees de handleiding zorgvuldig voor gebruik.

NL

Producteigenschappen

1. Compatibel met PC / PS3 / PS4 / XBOX ONE / SWITCH.
2. Intelligente dual-core voor twee modi van X-input en D-input op pc.
3. Knoppen zijn programmeerbaar volgens uw voorkeur.
4. Schakel tussen 270º en 900º rotatie-output.
5. Ondersteunt headset-functie op PS4 / XBOX ONE.
6. Ingebouwde motoren met dubbele vibratie bieden haptische feedback voor een realistische spelervaring.
7. Racestuur met ergonomisch gripontwerp.

Wat zit er in de doos

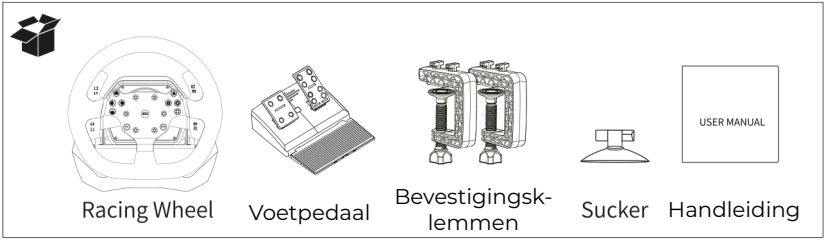

Knop

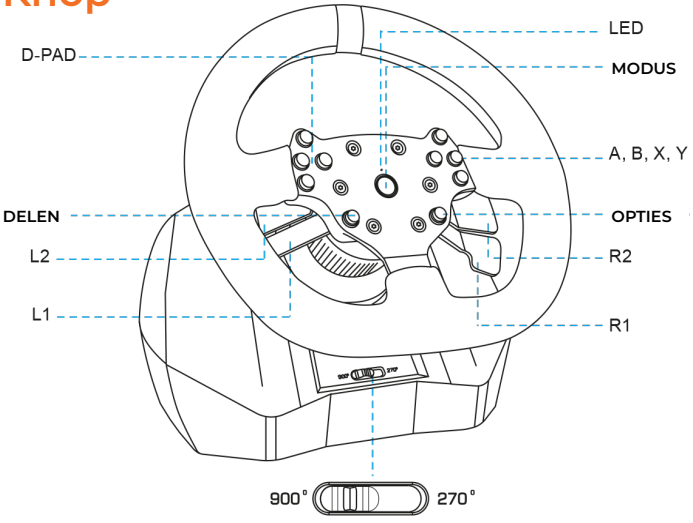

Schakelhoeken

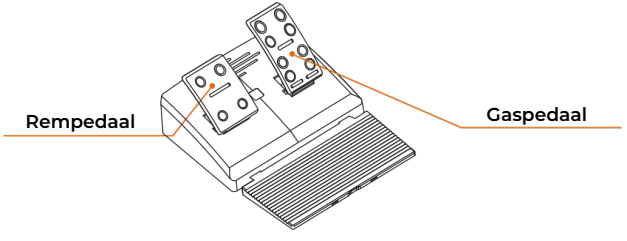

Systeem vereisten

Ondersteunt platforms: PC / PS3 / PS4 / XBOX ONE / SWITCH pc-systeem: Windows 7/8/10

Installatie

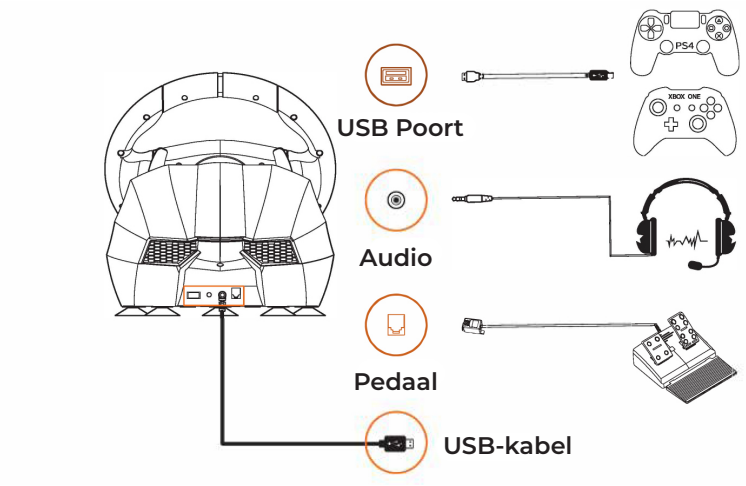

Bevestig het voetpedaal en de USB-kabels zoals hierboven weergegeven

Bevestigingsklemmen

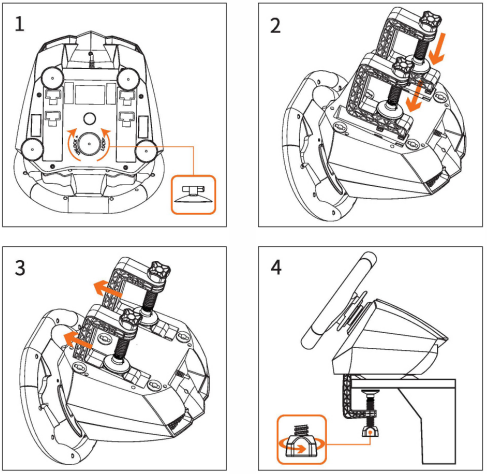

Racing Wheel is uitgerust met een klemsysteem voor montage op een tafel.

Stap. 1 - Plaats de zuignap op het XR-racestuur en draai vervolgens om te vergrendelen.

Stap. 2 - Draai de klemknoppen linksom om de klemmen los te maken.

Stap. 3 - Plaats de bevestigingsklemmen in de bevestigingsholte van het wiel en klik ze vast.

Stap. 4 - Monteer het racestuur op een tafel en draai vervolgens de klemknoppen met de klok mee om de klemmen vast te zetten.

PC-verbindingsgids

Schakel MODE tussen X-input en D-input.

Druk 3 seconden op “MODE”

X-INGANG ⟷ D-INGANG

Het XR Racing Wheel is standaard ingesteld op de X-input-modus wanneer het voor het eerst op de pc wordt aangesloten en wordt verder aangegeven met een groen LED.

X-ingangsmodus

X-input MODE is compatibel met de meeste moderne Racing-titels na 2005 op de pc en is compatibel met plug-and-play.

D-ingangsmodus

D-input MODE is compatibel met eerdere Racing-titels van voor 2005 op de pc en vereist mogelijk configuratie in de spelsoftware.

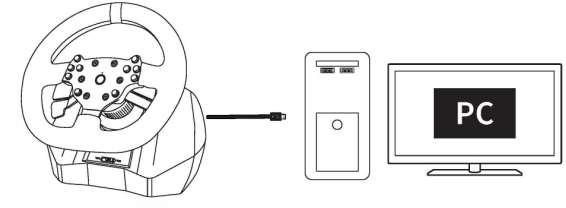

Verbindingshandleiding voor PlayStation 4

Stap 1. - Schakel de PS4 Dualshock 4-controller uit.

Stap 2. - Sluit je Dualshock 4-controller aan op het XR Racing Wheel.

Stap 3. - Steek de XR Wheel USB in een vrije aansluiting op je PS4-systeem

Stap 4. - Druk op “Mode” op het XR Racing Wheel om het wiel te gebruiken.

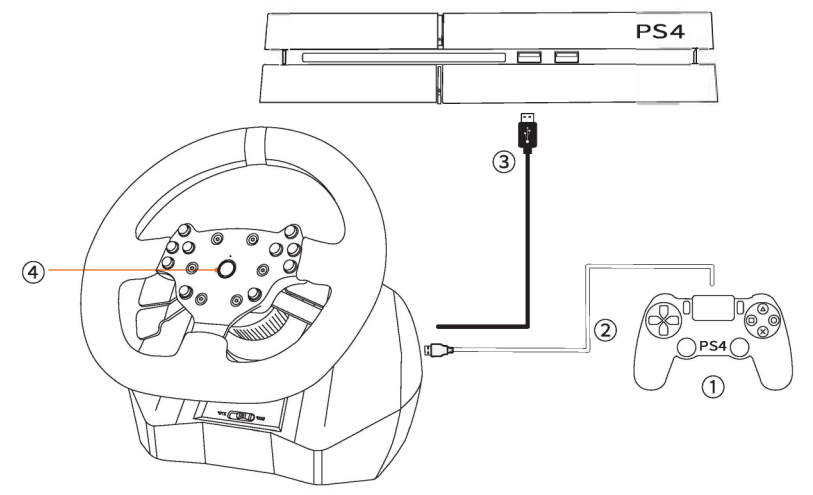

Diagram van PS4-verbinding

XBOX ONE-verbindingsgids

Stap 1. - Schakel uw officiële XBOX ONE-controller uit.

Stap 2. -Sluit je XBOX ONE-controller aan op het XR Racing Wheel.

Stap 3. - Steek de XR Wheel USB in een vrije aansluiting op je XBOX ONE-systeem.

Stap 4. - Druk op “Mode” op het XR Racing Wheel om het wiel te gebruiken.

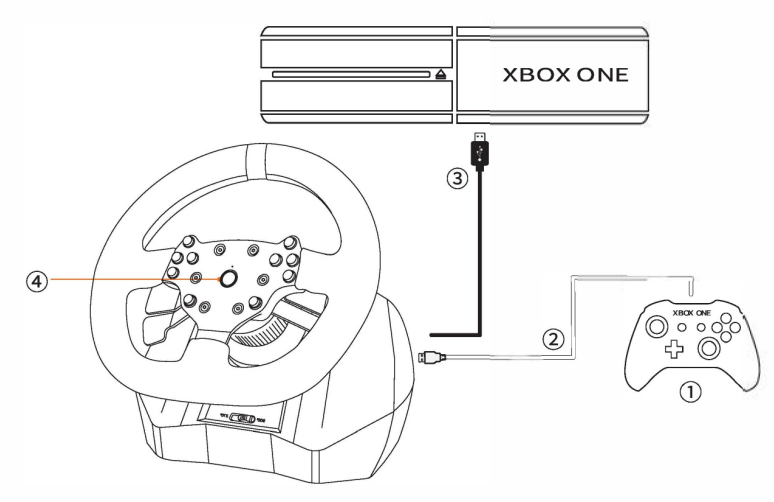

Diagram van XBOX ONE-verbinding

Nintendo Switch-verbindingsgids

- Voer systeeminstellingen in ⚙ Controllers and Sensors, selecteer Pro Controller Bekabelde communicatie. Selecteer de optiestatus AAN.

Verbinding maken met Switch Console (tafelmodel)

Stap 1. - Sluit een USB-C OTG-adapter (niet meegeleverd) aan op de USB van Racing Wheel.

Stap 2. - Sluit de USB-hoofdkabel van de XR Racing aan Wiel om van console te wisselen.

Stap 3. - Schakel de console in om te spelen.

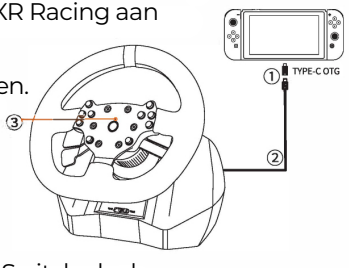

Verbind met Switch Dock

Stap 1. - Sluit Nintendo Switch aan op het Switch-dock.

Stap 2. - Sluit de USB van het XR-racestuur aan op het Switch-dock en schakel de Switch-console in.

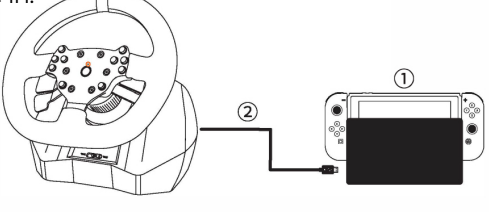

Gevoeligheidsinstelling

Hoge gevoeligheid:

Druk op de knop "DELEN" + "OPTIES" wanneer de groene LED snel knippert. Druk op de D-pad "↑" knop. Verhogen (standaardinstelling)

Gemiddelde gevoeligheid:

Druk op de knop "DELEN" + "OPTIES" wanneer de groene LED snel knippert. Druk op de D-pad "←" knop.

Lage gevoeligheid:

Druk op de knop "DELEN" + "OPTIES" wanneer de groene LED snel knippert. Druk op de D-pad "↓" knop.

Pas de maximale effectieve draaicirkel aan

Max effectieve draaicirkel

De maximale effectieve draaicirkel van het racestuur is bijvoorbeeld ingesteld op 180º. De werkelijke maximale draaicirkel wordt bereikt wanneer 90º naar links of rechts wordt verplaatst, en de rotatie groter dan 90º is ongeldige rotatie. How to Setting?

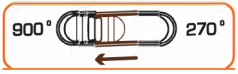

Stap 1 . - Schakel over naar 900º

Stap 2. - Druk op de "SHARE" + "OPTIONS" knop, de groene LED knippert snel

Stap 3. - Beweeg het racestuur naar de gewenste hoek (meer dan 60º), druk op de “OPTIONS” -knop, de groen LED blijft branden.

Programmeerbare knoppenfunctie

Knoppen instellen: L-peddel, R-peddel
Knoppen kunnen worden geprogrammeerd: A, B, X, Y, L1, L2, R1, R2

Programmeerbare knop instellen

Stap 1. - Druk op "DELEN" + "OPTIES", het groene LED-lampje knippert snel.
Stap 2. - Druk op de instelknop, het groen LED-lampje knippert langzaam.
Stap 3. - Druk op een programmeerbare knop terwijl de rode LED brandt en dan wordt de knopkeuze opgeslagen.

Programmeerbare knop instellen

Duidelijke enkele knop
Stap 1. - Druk op "DELEN" + "OPTIES", het groene LED-lampje knippert snel.
Stap 2. - Druk tweemaal op de instelknop, het groene lampje gaat branden en het programma wordt gewist.

Wis alle knoppen
Stap 1. - Druk op "DELEN" + "OPTIES", het groene LED-lampje knippert snel.
Stap 2. - Druk 4 seconden op de “OPTIONS” -knop, de groen LED gaat branden, alle geprogrammeerde knoppen worden hersteld, inclusief gevoeligheid.

Opmerkingen

1. Druk op de knop "DELEN" + "OPTIES", de groene LED knippert snel en druk nogmaals op de knop "DELEN" + OPTIES "om de programmering af te sluiten. De eerdere gegevens veranderen niet.

2. Druk op de knop "DELEN" + "OPTIES", de groene LED knippert snel. Als er op dit moment geen actie wordt ondernomen, wordt de programmering automatisch afgesloten na 10 seconden.

Spraakcommunicatiefunctie

Het racestuur ondersteunt om verbinding te maken met de headset en microfoon, waardoor de speler een headset kan aansluiten voor spraakcommunicatie op de PS4 / XBOXONE-console.

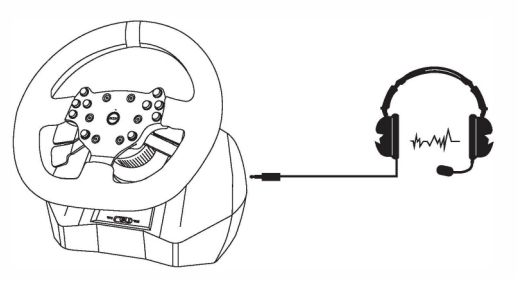

Diagram van hoofdtelefoonaansluiting

Informatie over gebruikersveiligheid

•Vermijd direct contact met vloeistoffen. Veeg schoon met een vochtige doek. Als er gemorst wordt, schakel dan het XR-wiel uit en wacht tot het product droog is voordat u het opnieuw gebruikt.

• Gebruik geen schuursponsjes of schuurmiddelen omdat deze het oppervlaktemateriaal kunnen beschadigen.

• Neem contact op met X Rocker Support voordat u de elektrische componenten losschroeft en uit elkaar haalt of wijzigingen aanbrengt in het product. Als onbevoegde wijzigingen of reparaties zijn gemaakt voor overleg, dan vervalt uw garantie.

• Om mogelijke struikel- of verstrikkingsgevaren te verminderen, dient u kabels zo te plaatsen en vast te zetten dat mensen en huisdieren er niet over kunnen struikelen of er per ongeluk aan kunnen trekken terwijl ze zich verplaatsen of door het gebied lopen.

• Als een van de kabels of elektrische apparatuur op wat voor manier dan ook beschadigd raakt, stop dan onmiddellijk met het gebruik en neem contact op met X Rocker voor meer informatie over het vervangen van het onderdeel.

• Houd kabels en voedingen buiten het bereik van kinderen wanneer ze niet worden gebruikt, zorg er ook voor dat deze niet worden blootgesteld aan harde schokken zoals het laten vallen of gooien van de componenten.

• Plaats nooit een type kaars of open vlam op of nabij het XR Wheel. Hoewel X Rocker-producten voldoen aan de Britse en Europese veiligheidsvoorschriften, zal langdurige blootstelling aan open vuur leiden tot schade aan het product en andere veiligheidsrisico's.

Productspecificatie

Modus nr.	XR RACING PRO
Verbinding	USB bedraad
Werkstroom	80mA-500MA
Verpakkingsgrootte	Appr. 325*302*295*mm
Product grootte	Appr. 280*340*295mm
Netto gewicht	Appr. 3280g
Applicatietemperatuur	10 - 40°C
Toepassingsvochtigheid	20 - 80%

Knoptoewijzing:

FuncType	PS3	PS4	Xbox One	PC(X-INPUT)	PC(D-INPUT)	SWITCH
Actietoets	X	X	A	A	2	B
	○	○	B	B	3	A
	□	□	X	X	1	Y
	△	△	Y	Y	4	X
	R1	R1	RB	RB	6	R
	L1	L1	LB	LB	5	L
	R2	R2	RT	RT	8	ZR
	L2	L2	LT	LT	7	ZL
	R3	R3	SR	SR	12	R3
	L2	L2	LT	LT	7	ZL
D-pad	UP	UP	UP	UP	UP	UP
	DOWN	DOWN	DOWN	DOWN	DOWN	DOWN
	LEFT	LEFT	LEFT	LEFT	LEFT	LEFT
	RIGHT	RIGHT	RIGHT	RIGHT	RIGHT	RIGHT
Functie toets	START	OPTIONS	Menu	START	10	+
	SELECT	SHARE	View	BACK	9	-
Richting	LX	LX	←/→	←/→	←/→	LX
L-wing	L2	L1	LB	LB	7	ZL
R-wing	R2	R1	RB	RB	8	ZR
Pedaal links	□	L2	LT	LT	Y-	B
Pedaal rechts	X	R2	RT	RT	Y+	Y
Mode-knop	MODE	MODE	X-Guide	X-Guide	MODE	HOME
PROG button	Programmeerbaar	Programmeerbaar	Programmeerbaar	Programmeerbaar	Programmeerbaar	Programmeerbaar

Grazie per aver scelto il prodotto X Rocker e il marchio di supporto.
Si prega di leggere attentamente il manuale prima dell'uso.

IT

caratteristiche del prodotto

1. Compatibile con PC / PS3 / PS4 / XBOX ONE / SWITCH.Intelligent dual-core for two modes of X-input and D-input on PC.
2. I pulsanti sono programmabili in base alle proprie preferenze.
3. Passa dall'uscita di rotazione 270º a 900º.
4. Supporta la funzione cuffia su PS4 / XBOX ONE.
5. I motori a doppia vibrazione integrati forniscono feedback Haptic per un'esperienza di gioco realistica.
6. Volante con impugnatura ergonomica.

Cosa c'è nella scatola

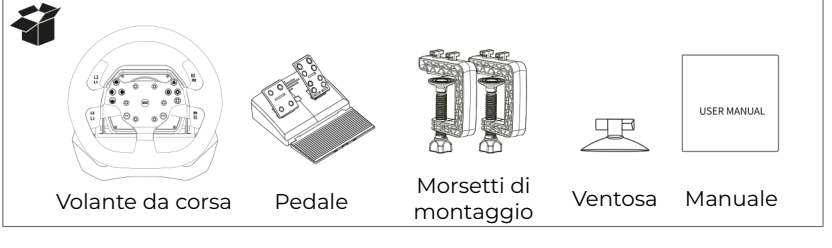

Pulsante

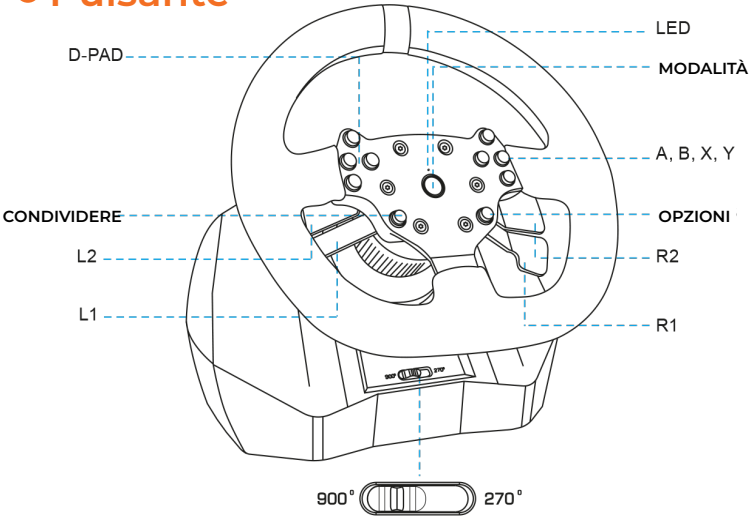

Cambio di angoli

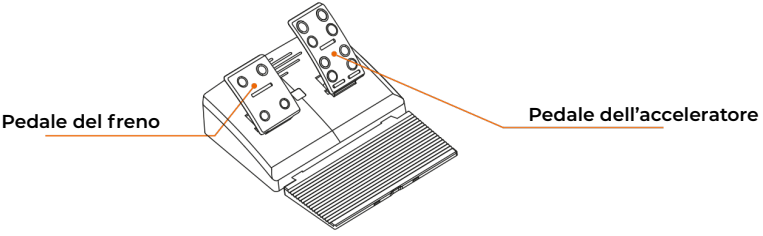

Requisiti di sistema

Supporta piattaforme: PC / PS3 / PS4 / XBOX ONE / SWITCH PC System: Windows 7/8/10

Installazione

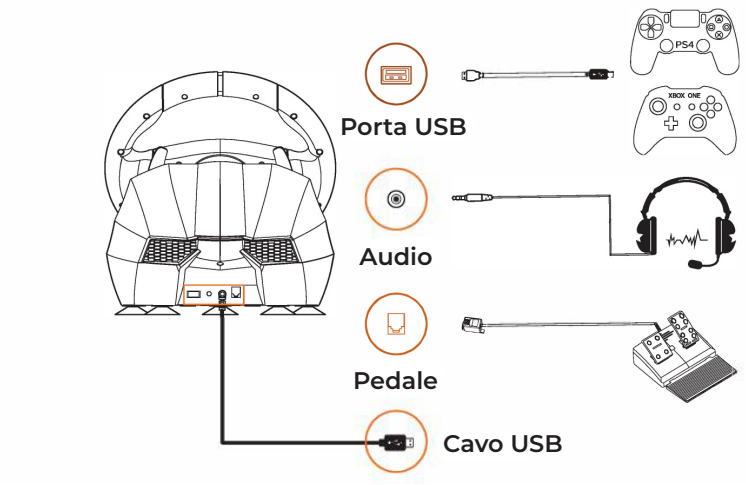

Collegare il pedale e i cavi USB come mostrato sopra

Morsetti di montaggio

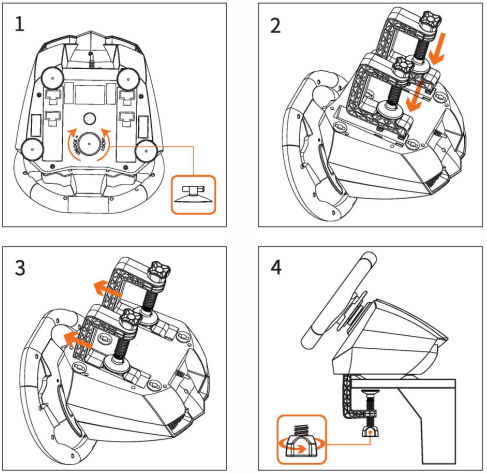

Racing Wheel è dotato di un sistema di bloccaggio per il montaggio su un tavolo.

Passo. 1 - Posizionare il tappo di aspirazione sul volante XR Racing, quindi ruotare per bloccare.

Passo. 2 - Ruotare le manopole dei morsetti in senso antiorario per allentare i morsetti.

Passo 3 - Scanalare e fare clic sui morsetti di montaggio nella cavità di montaggio della ruota.

Passo. 4 - Montare il Volante su un tavolo e quindi ruotare le manopole dei morsetti in senso orario per serrare i morsetti.

Guida alla connessione al PC

Commuta MODE tra X-input e D-input.

Premere “MODE” per 3 secondi

X-INGRESSO ⟷ D-INGRESSO

L’XR Racing Wheel è impostato automaticamente sulla modalità di input X quando è collegato per la prima volta al PC ed è inoltre indicato con un LED verde.

Modalità di input X.
X-input MODE è compatibile con la maggior parte dei titoli Racing moderni post 2005 su PC e dispone di compatibilità plug and play.

Modalità D-Input
D-input MODE è compatibile con i precedenti titoli Racing precedenti al 2005 su PC e potrebbe richiedere una configurazione all’interno del software di gioco.

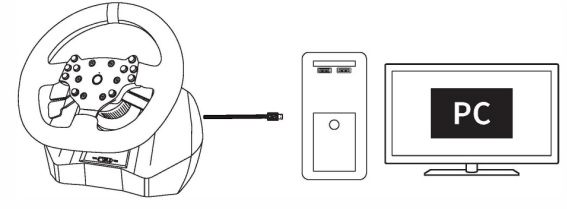

Guida alla connessione a Playstation 4

Passo 1. - Spegni il controller PS4 Dualshock 4.

Passo 2. - Collega il controller Dualshock 4 al volante XR

Passo 3. - Collega l'XR Wheel USB a una presa libera sul tuo sistema PS4

Passo 4. - Premi "Mode" sul volante XR per iniziare a usare il volante.

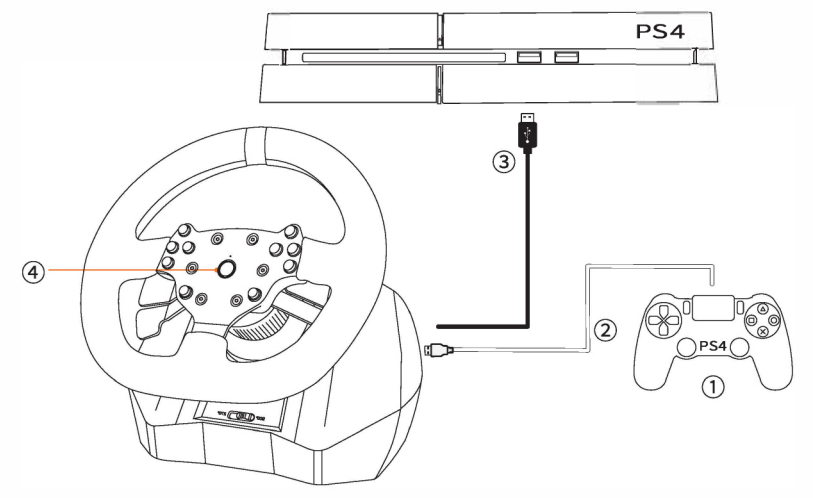

Schema della connessione PS4

XBOX ONE Guida alla connessione

Passo 1. - Spegni il controller XBOX ONE ufficiale.

Passo 2. - Collega il tuo controller XBOX ONE al volante XR.

Passo 3. - Collega l'XR Wheel USB a una presa libera sul tuo sistema XBOX ONE.

Passo 4. - Premi "Mode" sul volante XR per iniziare a usare il volante.

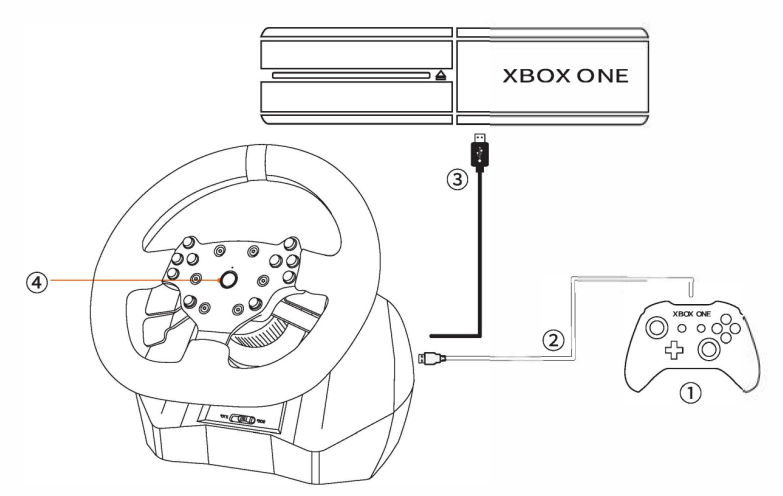

Schema della connessione XBOX ONE

Guida alla connessione Nintendo Switch

- Immettere le impostazioni di sistema ⚙ Controller e sensori, selezionare Pro Controller Comunicazione cablata Seleziona lo stato dell'opzione su ON.

Connetti con Switch Console (modalità da tavolo)

Passo 1. - Collegare un adattatore OTG USB-C (non incluso) con l'USB del volante.

Passo 2. - Collegare il cavo principale USB di XR Racing Ruota per cambiare console.

Passo 3. - Accendi Cambia console per giocare. ③

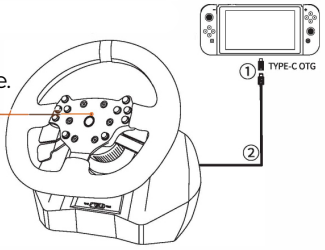

Connetti con Switch Dock

Passo 1. - Collega Nintendo Switch al dock Switch.

Passo 2. - Collega l'USB della XR Racing Wheel al dock Switch e accendi Switch Console.

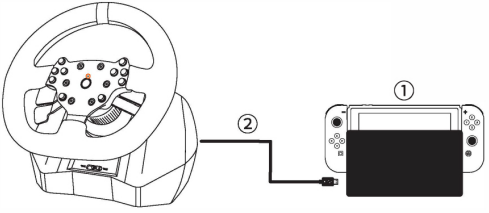

Impostazione della sensibilità

Alta sensibilità:
Premi il pulsante "CONDIVIDI" + OPZIONI ", quando il LED verde lampeggia rapidamente, premi il pulsante "↑"D-Pad. PER aumentare (impostazione predefinita)

Sensibilità media:
Premi il pulsante "CONDIVIDI" + OPZIONI ", quando il LED verde lampeggia rapidamente, premi il pulsante "←"D-Pad.

Bassa sensibilità:
Premi il pulsante "CONDIVIDI" + OPZIONI ", quando il LED verde lampeggia rapidamente, premi il pulsante "↓"D-Pad.

Personalizza il raggio di sterzata effettivo massimo

Raggio di sterzata effettivo massimo

Ad esempio, il raggio di sterzata effettivo massimo del volante è impostato su 180º. Il raggio di sterzata massimo effettivo viene raggiunto quando si sposta 90º verso sinistra o destra e la rotazione superiore a 90º non è valida.

Come impostare?

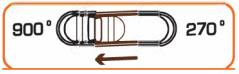

Passo 1 . - Passa a 900º

Passo 2. -Premi il pulsante "CONDIVIDI" + OPZIONI ", il LED verde lampeggia rapidamente.

Passo 3. - Spostare il volante nell'angolazione desiderata (più di 60º), premere il pulsante "OPTIONS", il LED verde rimarrà acceso.

Funzione pulsanti programmabili

Pulsanti di impostazione: L-paddle, R-paddle
I pulsanti possono essere programmati: A, B, X, Y, L1, L2, R1, R2

Come impostare il pulsante programmabile

Passo 1. - Premere "CONDIVIDI" + "OPZIONI", la luce LED verde lampeggia rapidamente.
Passo 2. - Premere il pulsante di impostazione, la luce LED verde lampeggia lentamente.
Passo 3. -Premere un pulsante programmabile mentre il LED rosso è acceso e ciò salverà la scelta del pulsante.

Come impostare il pulsante programmabile

Cancella pulsante singolo
Passo 1. - Premere "CONDIVIDI" + "OPZIONI", la luce LED verde lampeggia rapidamente.
Passo 2. - Premere due volte il pulsante di impostazione, la luce rossa mostrerà e quindi il programma verrà cancellato.

Cancella tutti i pulsanti
Passo 1. - Premere "CONDIVIDI" + "OPZIONI", la luce LED verde lampeggia rapidamente.
Passo 2. -Premere il pulsante “OPTIONS” per 4 secondi, il LED verde si accenderà, tutti i pulsanti programmati verranno ripristinati, incluso sensibilità.

Appunti

1. Premere il tasto "CONDIVIDI" + "OPZIONI", il LED verde lampeggia rapidamente, quindi premere nuovamente il tasto "CONDIVIDI" + OPZIONI "per uscire dalla programmazione. I dati precedenti non cambiano.

2. Premere il tasto "CONDIVIDI" + "OPZIONI", il LED verde lampeggia rapidamente. Se non ci sono azioni in questo momento, la programmazione verrà automaticamente chiusa dopo 10 secondi.

Funzione di comunicazione vocale

Il volante da corsa supporta la connessione con l'auricolare e il microfono, consentendo al giocatore di collegare l'auricolare per la comunicazione vocale sulla console PS4 / XBOXONE.

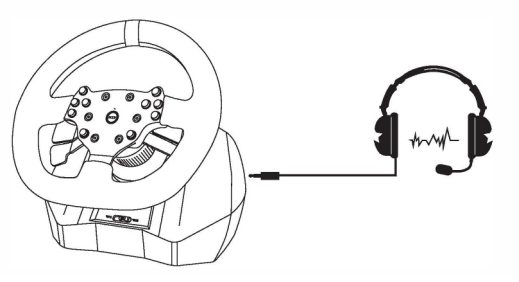

Schema del collegamento delle cuffie

Informazioni sulla sicurezza dell’utente

• Evitare il contatto diretto con liquidi. Per pulire, pulire con un panno umido. In caso di fuoriuscita, spegnere la ruota XR e attendere che il prodotto si asciughi prima di riutilizzarlo.

•Non utilizzare alcun tipo di tampone abrasivo o soluzioni detergenti abrasive in quanto potrebbero danneggiare il materiale superficiale.

• Consultare il Supporto X Rocker prima di svitare e smontare i componenti elettrici o apportare modifiche al prodotto. Se vengono apportate modifiche o riparazioni non autorizzate prima della consultazione, ciò annulla la garanzia.

• Per ridurre i potenziali rischi di inciampo o di impigliatura, sistemare e fissare i cavi in modo tale che persone e animali non possano inciampare o tirarli accidentalmente mentre si muovono o camminano nell’area.

• Se uno qualsiasi dei cavi o delle apparecchiature elettriche viene danneggiato in qualche modo, interrompere immediatamente l’uso e contattare X Rocker per maggiori dettagli su come sostituire il componente.

• Quando non vengono utilizzati, tenere i cavi e gli alimentatori fuori dalla portata dei bambini, assicurarsi inoltre che non siano soggetti a forti impatti come la caduta o il lancio dei componenti.

• Non posizionare mai alcun tipo di candela o fiamma viva sopra o vicino alla ruota XR in qualsiasi momento. Mentre i prodotti X Rocker sono conformi alle normative di sicurezza europee ed europee, un’esposizione prolungata a fiamme libere comporterà danni al prodotto e altri rischi per la sicurezza.

Specifiche di prodotto

Modalità n.	XR RACING PRO
Connessione	USB cablato
Corrente di funzionamento	80mA-500MA
Dimensioni imballo	Appr. 325*302*295*mm
Taglia del prodotto	Appr. 280*340*295mm
Peso netto	Appr. 3280g
Temperatura di applicazione	10 - 40°C
Umidità dell'applicazione	20 - 80%

Mappatura dei pulsanti:

FuncType	PS3	PS4	Xbox One	PC(X-INPUT)	PC(D-INPUT)	SWITCH
Chiave d'azione	X	X	A	A	2	B
	○	○	B	B	3	A
	□	□	X	X	1	Y
	△	△	Y	Y	4	X
	R1	R1	RB	RB	6	R
	L1	L1	LB	LB	5	L
	R2	R2	RT	RT	8	ZR
	L2	L2	LT	LT	7	ZL
	R3	R3	SR	SR	12	R3
	L2	L2	LT	LT	7	ZL
D-pad	UP	UP	UP	UP	UP	UP
	DOWN	DOWN	DOWN	DOWN	DOWN	DOWN
	LEFT	LEFT	LEFT	LEFT	LEFT	LEFT
	RIGHT	RIGHT	RIGHT	RIGHT	RIGHT	RIGHT
Tasto funzione	START	OPTIONS	Menu	START	10	+
	SELECT	SHARE	View	BACK	9	-
Direzione	LX	LX	←/→	←/→	←/→	LX
L-wing	L2	L1	LB	LB	7	ZL
R-wing	R2	R1	RB	RB	8	ZR
Pedale Sinistro	□	L2	LT	LT	Y-	B
Pedale Destro	X	R2	RT	RT	Y+	Y
Pulsante modalità	MODE	MODE	X-Guide	X-Guide	MODE	HOME
Pulsante Prog	Programmabile	Programmabile	Programmabile	Programmabile	Programmabile	Programmabile